## Sommario

***Avvertenze*** ..... 3
Interventi su strumenti a scheda ..... 3
Manipolazione schede ..... 3
Inserimento schede nel rack ..... 3
***Inserimento dei connettori*** ..... 3

# Avvertenze

## Interventi su strumenti a scheda

Per estrarre o inserire le schede dal rack, togliere tensione allo strumento e a tutte le parti ad esso collegate.
Prima di procedere con queste operazioni, attendere almeno due minuti dal momento dello spegnimento per permettere all'energia interna di scaricarsi.
La procedura appena descritta deve essere rispettata anche nel caso di collegamento / scollegamento dei connettori dalle schede (alimentazione, seriali, IN/OUT …).

## Manipolazione schede

- Consigliamo di eseguire tutte le operazioni di movimentazione delle schede in posti di lavoro protetti; prima di toccare una scheda, scaricare l'elettricità statica accumulata e, possibilmente, usare un bracciale conduttivo.
- Quando si manipola una scheda, usare sempre l'imballo originale o comunque una protezione corrispondente alle esigenze ESD, evitando il trascinamento dei pin.
- Evitare di toccare i pin dei componenti e dei connettori per non depositarvi tracce di grasso o di sporcizia.
- Evitare di sovrapporre le schede tra di loro per non danneggiarle.

## Inserimento schede nel rack

| | |
|---|---|
| Individuata la posizione nella quale deve essere inserita la scheda, toglierla dall'imballo e, curando di non toccare i componenti o i pin dei connettori, inserire la scheda nel rack mantenendola verticale (per evitare impuntamenti nelle corsie).<br>Quando la scheda è stata quasi completamente inserita nel rack, bisogna aumentare leggermente la pressione di inserimento in modo da connettere la scheda al bus. | 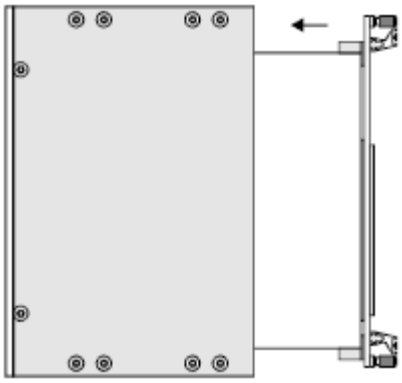 |
| Quando la scheda è stata inserita completamente, serrare con un cacciavite le due viti di fissaggio.<br>**N.B.** Per l'estrazione della scheda dal rack valgono le indicazioni e le precauzioni descritte | 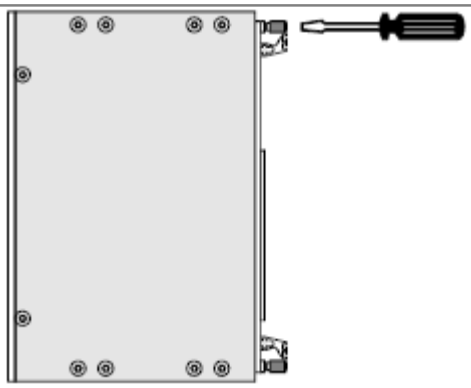 |

# Inserimento dei connettori

Per estrarre o inserire i connettori, togliere tensione allo strumento a tutte le parti ad esso collegate.
Prima di procedere con queste operazioni, attendere almeno due minuti dal momento dello spegnimento per permettere alla componentistica interna di scaricarsi.

Eseguire i cablaggi sui connettori dopo averli staccati dalla scheda. Questo Vi permetterà di lavorare meglio e di non forzare sul connettore della scheda quando serrate le viti.

Per l'inserimento, impugnare il connettore puntandolo sulla scheda.

| | |
|---|---|
| Una volta verificato il corretto inserimento, esercitare una leggera pressione (come indicato in figura) in modo da completare l'inserimento.<br>N.B. Inserire i connettori solo con schede già inserite nel rack (vedi paragrafo precedente).<br>Premere orizzontalmente sul connettore in modo da inserirlo nel connettore della scheda. | 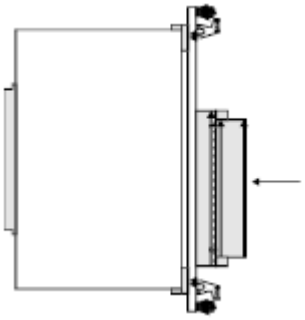 |
| Fissare le viti di fissaggio del connettore prestando attenzione a non sfalsarne il filetto.<br>Verificare il corretto aggancio dei due connettori prima di accendere il sistema.<br>**N.B.** Per l'estrazione del connettore dalla scheda valgono le indicazioni e le precauzioni descritte | 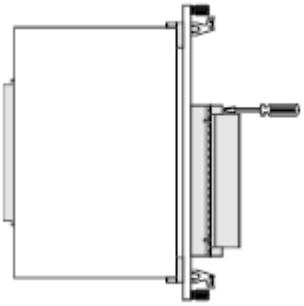 |

Documento generato automaticamente da **Qem Wiki** - https://wiki.qem.it/
Il contenuto wiki è costantemente aggiornato dal team di sviluppo, è quindi possibile che la versione online contenga informazioni più recenti di questo documento.