Sommario

Uscite digitali 3
Collegamento uscite digitali Alimentazione: tensione continua esterna allo strumento 3
Collegamento uscite digitali utilizzando l'interfaccia a relè "EI 204M - QEM" 3
Collegamento uscite digitali Alimentazione: tensione alternata esterna allo strumento 3
Collegamento uscite digitali ad ingressi di un PLC Alimentazione: tensione continua fornita dal PLC 4
Collegamento uscite digitali ad ingressi di un PLC Alimentazione: tensione continua esterna al PLC 4
Collegamento uscite digitali ad ingressi di un PLC Alimentazione: tensione alternata esterna al PLC 5

Uscite digitali

Collegamento uscite digitali Alimentazione: tensione continua esterna allo strumento

Collegamento uscite digitali con logica NPN - Alimentazione: tensione continua esterna allo strumento (max 50 Vdc).

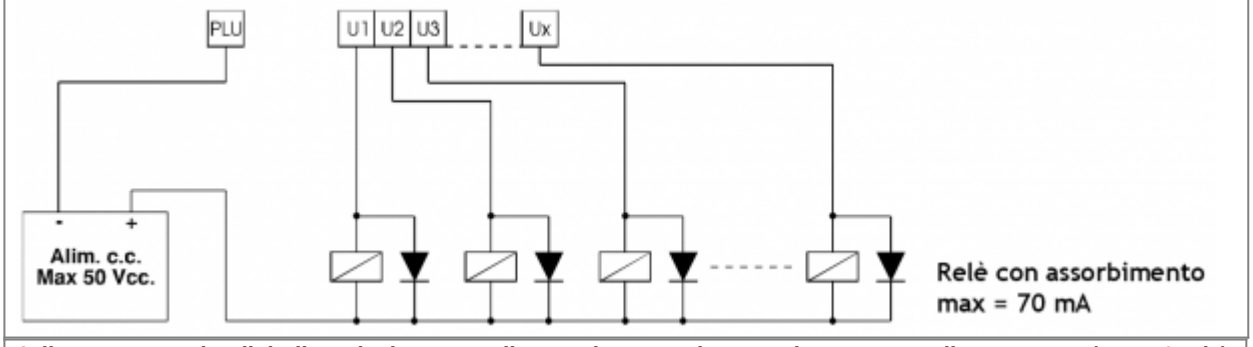

Collegamento uscite digitali con logica PNP - Alimentazione: tensione continua esterna allo strumento (max 50 Vdc).

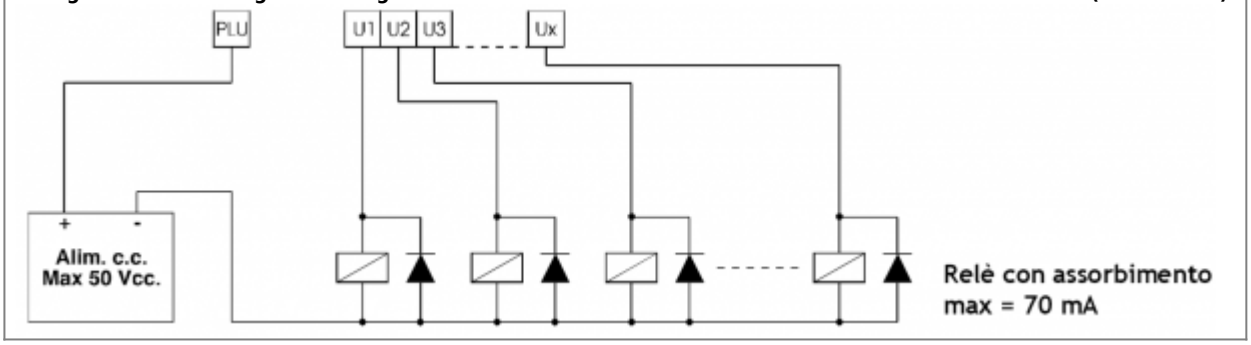

Collegamento uscite digitali utilizzando l'interfaccia a relè "EI 204M - QEM"

Collegamento uscite digitali con logica PNP utilizzando l'interfaccia a relè EI 204M.

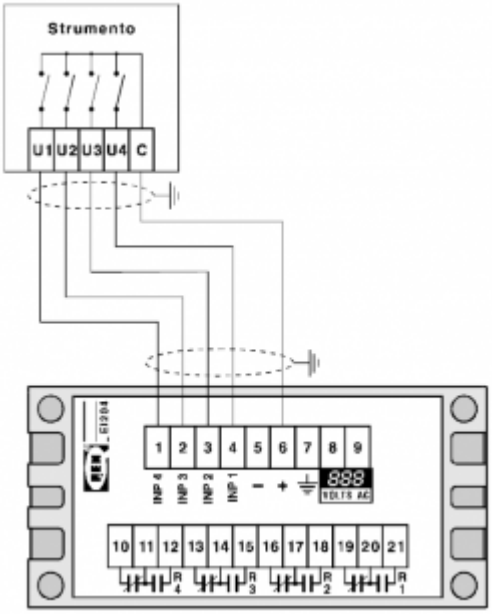

Legenda
C = Comune uscite U1, U2, U3, U4
U1 = Uscita 1
U2 = Uscita 2
U3 = Uscita 3
U4 = Uscita 4
Caratteristiche
Alimentazione: 24 o 110 o 220 Vac
Relè: n° 4 relè 250 V - 4 A (con così = 1 I max = 3 A)

Collegamento uscite digitali Alimentazione: tensione alternata esterna allo strumento

Collegamento uscite digitali con relè in alternata (24 Vac)

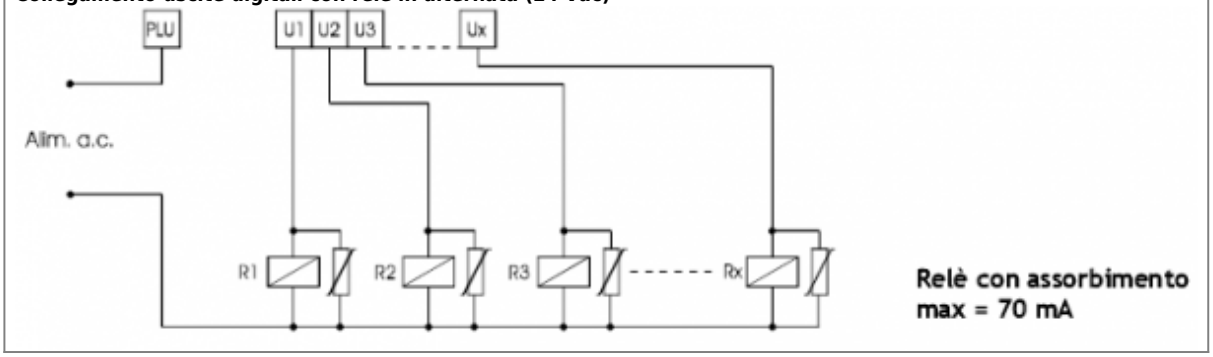

N.B. Le uscite digitali standard della strumentazione QEM sono state dimensionate per tensioni alternata di 24 Vac. Sono disponibili opzionalmente su alcune serie le uscite digitali dimensionate per tensioni fino a 110 Vac.
L'alimentazione usata per i relè collegati alle uscite dello strumento non deve essere in comune con altri dispositivi elettromeccanici (teleruttori, freni, bobine in genere etc.). A tal proposito si consulti il paragrafo Alimentazione AC.

Collegamento uscite digitali ad ingressi di un PLC Alimentazione: tensione continua fornita dal PLC

N.B. Generalmente le uscite optoisolate della strumentazione hanno una corrente di scorrimento. Questo significa che, anche con uscite diseccitate, scorre una corrente i cui effetti possono essere eliminati inserendo una resistenza tra l'ingresso del PLC e il comune dell'ingresso stesso. Il valore della corrente di scorrimento è riportato sui fascicoli tecnici “Struttura hardware”.

Collegamento di un'uscita digitale con logica NPN ad un ingresso PLC con logica NPN (Alimentazione: tensione fornita dal PLC)

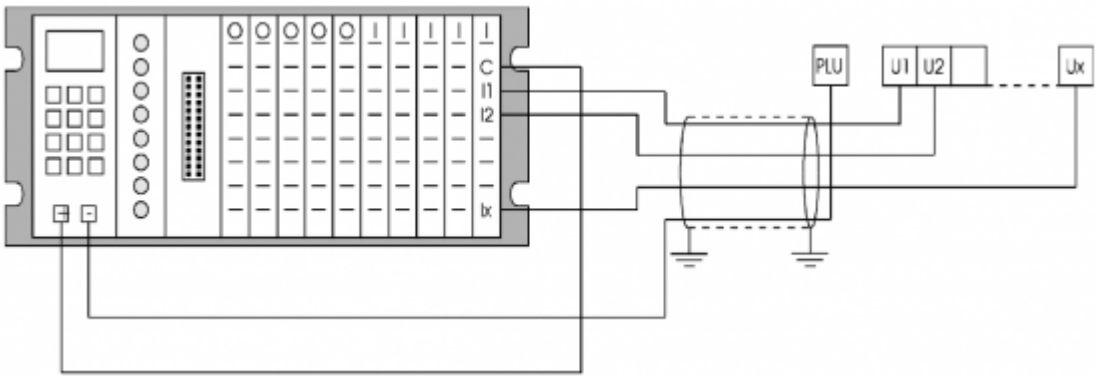

Collegamento di un'uscita digitale con logica PNP ad un ingresso PLC con logica PNP (Alimentazione: tensione fornita dal PLC)

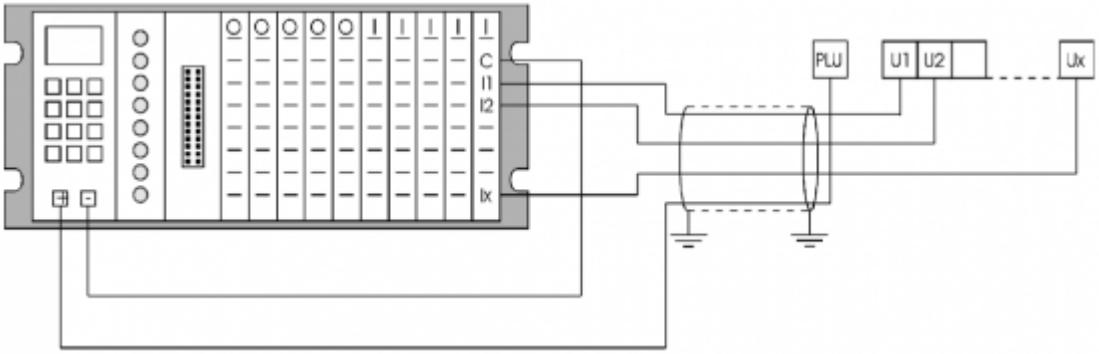

Collegamento uscite digitali ad ingressi di un PLC Alimentazione: tensione continua esterna al PLC

N.B. Generalmente le uscite optoisolate della strumentazione hanno una corrente di scorrimento. Questo significa che, anche con uscite diseccitate, scorre una corrente i cui effetti possono essere eliminati inserendo una resistenza tra l'ingresso del PLC e il comune dell'ingresso stesso. Il valore della corrente di scorrimento è riportato sui fascicoli tecnici “Struttura hardware”.

Collegamento di un'uscita digitale con logica NPN ad un ingresso PLC con logica NPN (Alimentazione: tensione continua esterna al PLC)

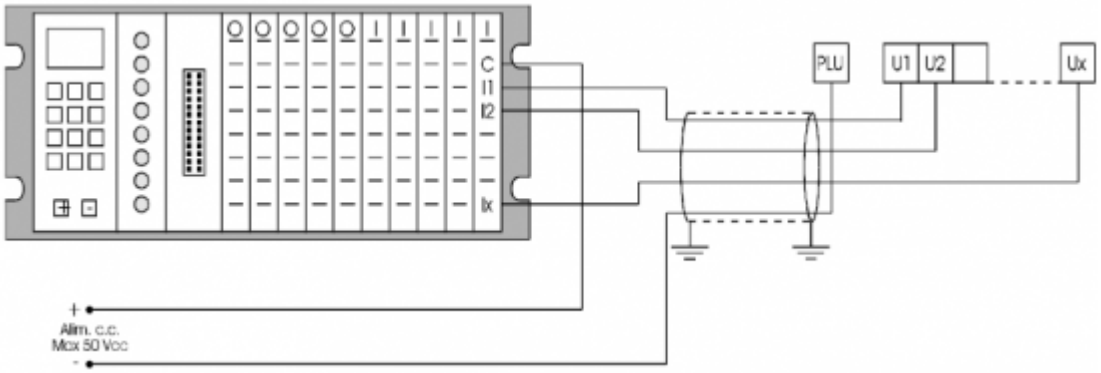

Collegamento di un'uscita digitale con logica PNP ad un ingresso PLC con logica PNP (Alimentazione: tensione continua esterna al PLC)

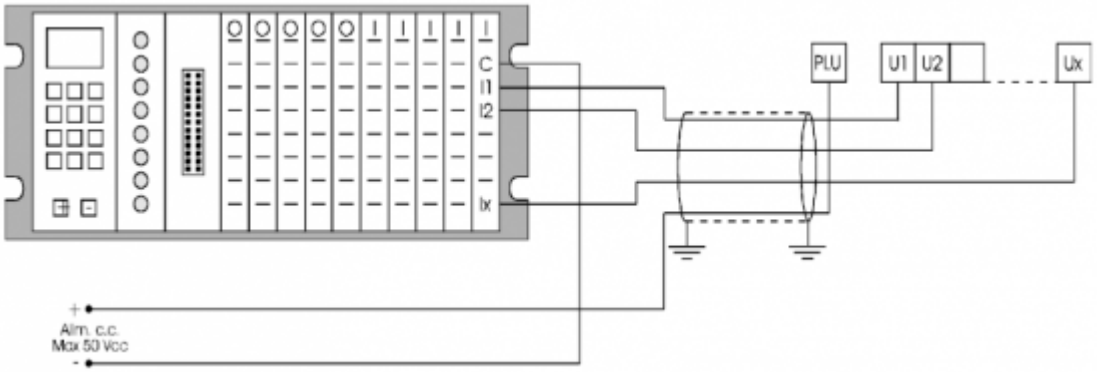

Collegamento uscite digitali ad ingressi di un PLC Alimentazione: tensione alternata esterna al PLC

N.B. Generalmente le uscite optoisolate della strumentazione hanno una corrente di scorrimento. Questo significa che, anche con uscite diseccitate, scorre una corrente i cui effetti possono essere eliminati inserendo una resistenza tra l'ingresso del PLC e il comune dell'ingresso stesso. Il valore della corrente di scorrimento è riportato sui fascicoli tecnici “Struttura hardware”.

Collegamento di un'uscita digitale ad un ingresso PLC (Alimentazione: tensione alternata esterna al PLC)

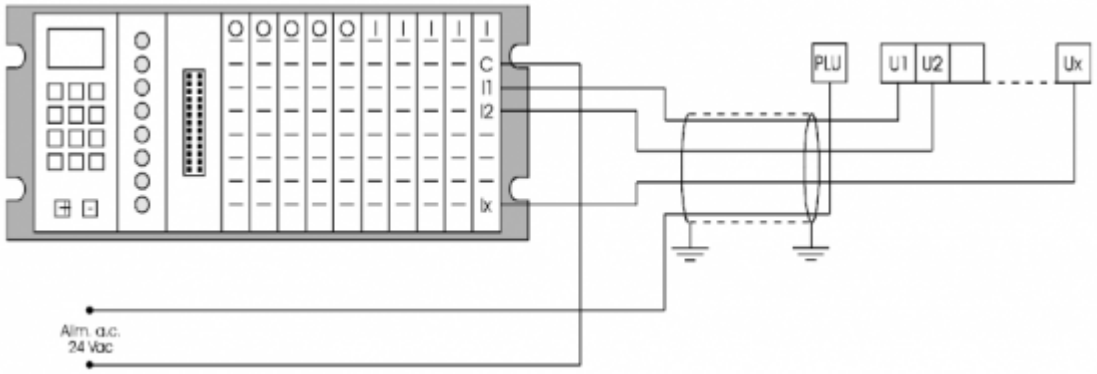

Documento generato automaticamente da **Qem Wiki** - https://wiki.qem.it/
Il contenuto wiki è costantemente aggiornato dal team di sviluppo, è quindi possibile che la versione online contenga informazioni più recenti di questo documento.