Sommario

Type of connection	Amperometric (0-20 mA)
Resolution	12bit/16bit
Input resistance	125Ω
Damage value	25 mA
Max. linearity error	± 0,1% Vfs
Max. offset error	± 0,1% Vfs
S.n.	71 dB
Update speed	1ms
Insulation	1000 Vrms

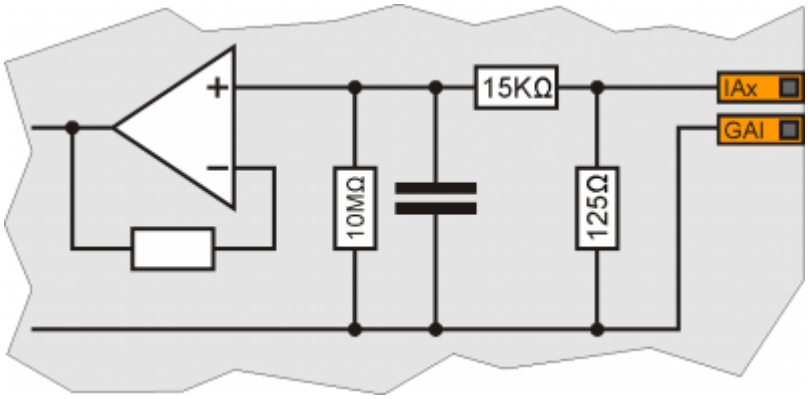

Documento generato automaticamente da **Qem Wiki** - https://wiki.qem.it/
Il contenuto wiki è costantemente aggiornato dal team di sviluppo, è quindi possibile che la versione online contenga informazioni più recenti di questo documento.