Sommario

Polarization type	NPN / PNP
Maximum frequency	200KHz
Minimum time of acquisition (hardware)	5µs
Insulated	1000Vrms
Nominal working voltage	24Vdc
Logical state voltage 0	0÷2 V
Logical state voltage 1	10,5 ÷ 26,5 V
Internal voltage drop	1,2 V
Input resistance	3000Ω

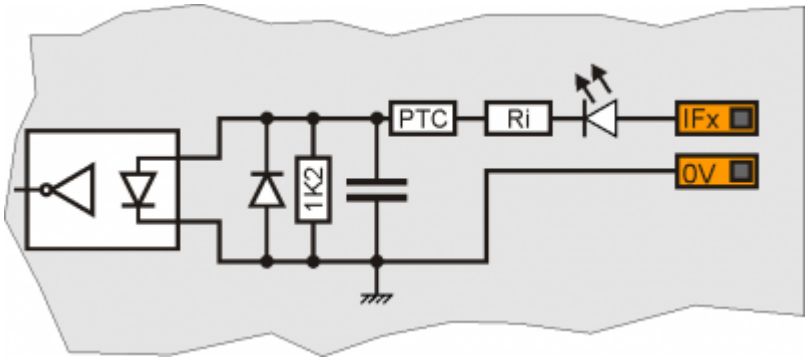

Documento generato automaticamente da **Qem Wiki** - https://wiki.qem.it/
Il contenuto wiki è costantemente aggiornato dal team di sviluppo, è quindi possibile che la versione online contenga informazioni più recenti di questo documento.