# Sommario

| | |
|---|---|
| Frequency | 320KHz |
| Operation mode | Differential |
| Input impedance | >= 12KO |
| Short circuit current limit | >= 35mA |

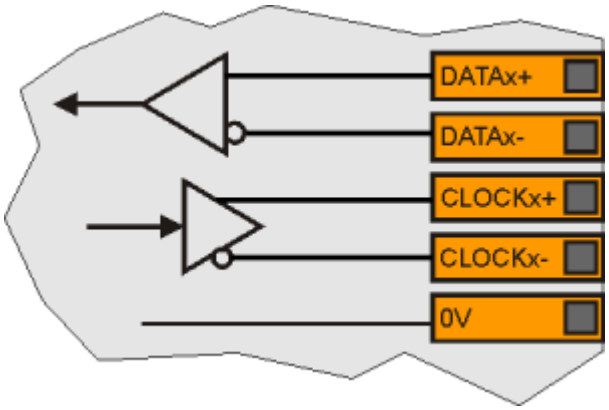


Documento generato automaticamente da **Qem Wiki** - https://wiki.qem.it/
Il contenuto wiki è costantemente aggiornato dal team di sviluppo, è quindi possibile che la versione online contenga informazioni più recenti di questo documento.