Sommario

L3-IP1 3
Informazioni 3
Release 3
Descrizione 3
Connettore 4
Esempi di collegamento 5
Caratteristiche elettriche 7
Ingressi digitali PNP 7
Uscite digitali (500 mA) 8
Informazioni per la programmazione 9
Esempio 9
Esempio 9

L3-IP1

Scheda di specializzazione

Informazioni

Release

Release documento	Descrizione	Note	Data
01	Nuovo manuale	-	20/03/2012

Descrizione

Dotazione di serie	
Digital IN	8 PNP
Digital OUT	8 500mA

Connettore

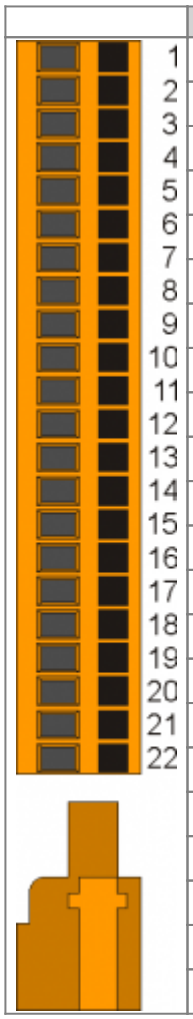

Pin	Nome	Descrizione	Indirizzo
1A	+ 12 V	Tensione erogata 12 Volt	-
2	I1	Ingressi digitali (PNP	X.INP01
3	I2		X.INP02
4	I3		X.INP03
5	I4		X.INP04
6	I5		X.INP05
7	I6		X.INP06
8	I7		X.INP07
9	I8		X.INP08
10	0V	Tensione erogata 0V	-
11	-	-	-
12	-	-	-
13	V+	OUT 12 ÷ 28 Vdc	-
14	O1	Uscite digitali (500 mA)	X.OUT02
15	O2		X.OUT02
16	O3		X.OUT03
17	O4		X.OUT04
18	O5		X.OUT05
19	O6		X.OUT06
20	O7		X.OUT07
21	O8		X.OUT08
22	V-	OUT 12 ÷ 28 Vdc	-

Esempi di collegamento

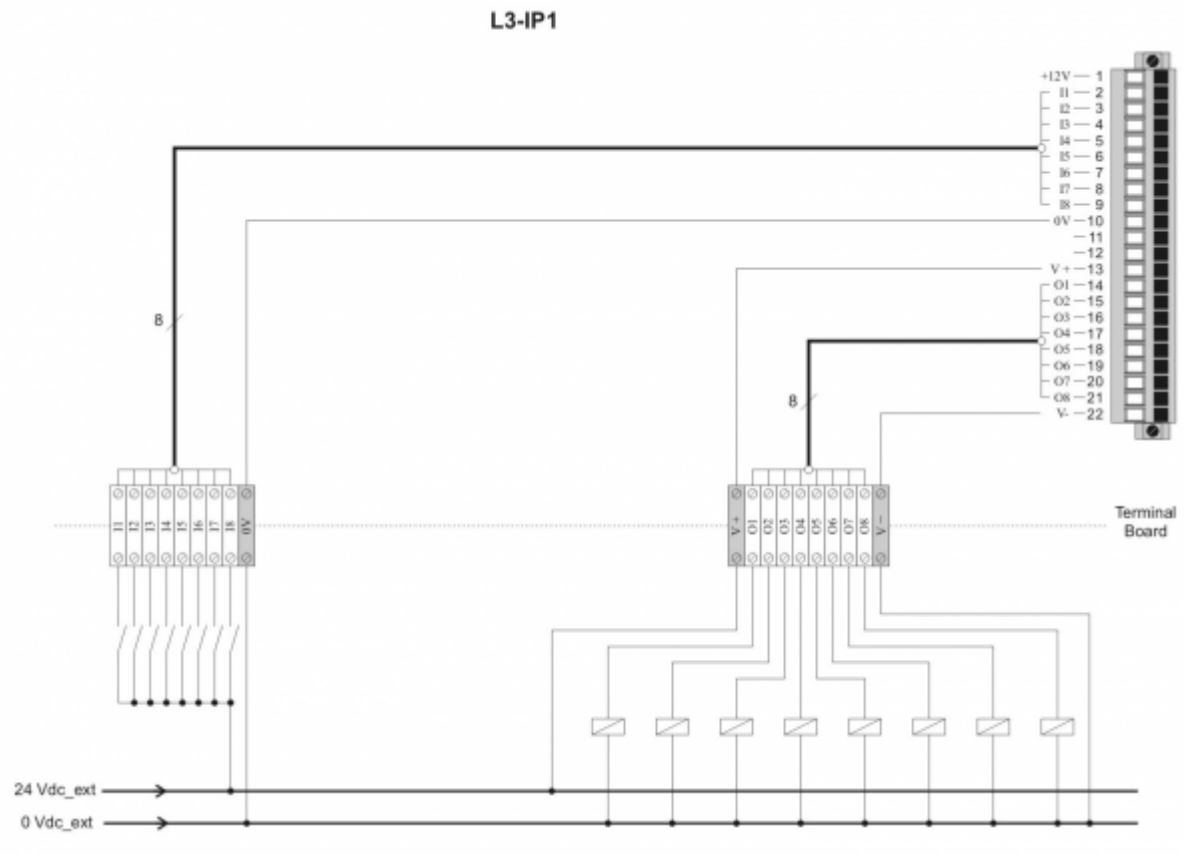

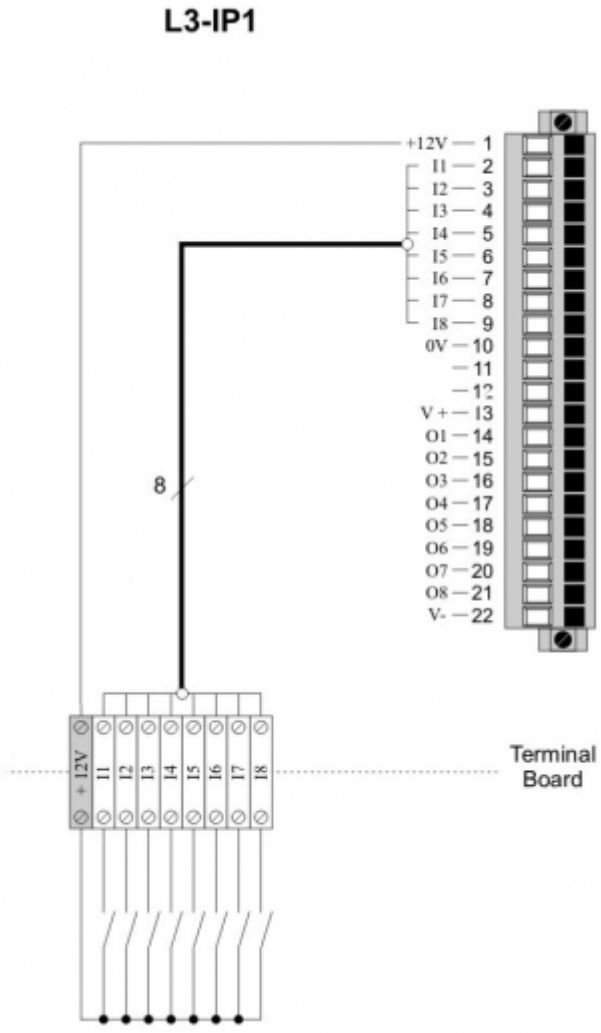
L3-IP1
+12V — 1
I1 — 2
I2 — 3
I3 — 4
I4 — 5
I5 — 6
I6 — 7
I7 — 8
I8 — 9
0V — 10
— 11
— 12
V+ — 13
O1 — 14
O2 — 15
O3 — 16
O4 — 17
O5 — 18
O6 — 19
O7 — 20
O8 — 21
V- — 22
8
+12V
I1
I2
I3
I4
I5
I6
I7
I8
Terminal Board

Caratteristiche elettriche

Ingressi digitali PNP

Tipo di polarizzazione	PNP
Tempo min. di acquisizione (hardware)	3 ms
Optoisolamento	1000 Vrms
Tensione di funzionamento nominale	12Vdc
Tensione stato logico 0	0 ÷ 2V
Tensione stato logico 1	10,5 ÷ 26,5 V
Caduta di tensione interna	5 V
Resistenza di ingresso	2700 W

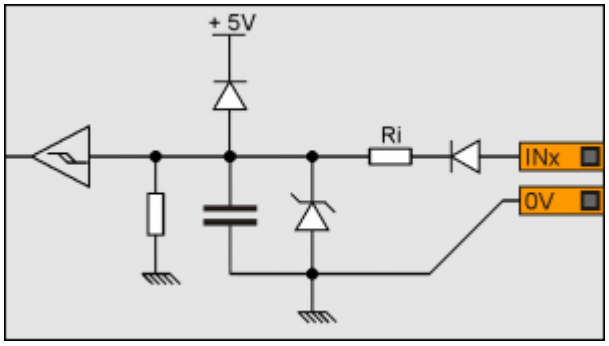

Uscite digitali (500 mA)

Carico commutabile	dc	(PNP)
Max. tensione di funzionamento	12 / 28	Vdc
Optoisolamento	1000	Vpp
Caduta di tensione interna max.	0,5	V
Max. resistenza del MosFet	0,5	ohm
Corrente max. di protezione	700	mA
Corrente max. di funzionamento	500	mA
Corrente residua	10	mA
Tempo di commutazione da ON a OFF	0,15	ms
Tempo di commutazione da OFF a ON	0,10	ms

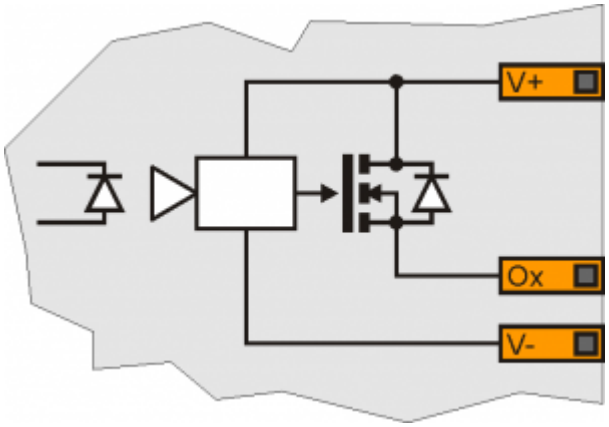

Informazioni per la programmazione

Dichiarazione della scheda nella sezione BUS dell'unità di configurazione:

Numero Slot	Codice software della scheda	Versione firmware
X	L3IP1	00

Esempio

```
BUS
1       983AF    01        ;Slot 1
2       .    .        ;Slot 2 (empty)
3       L3IP0    .        ;Slot 3
4       .    .        ;Slot 4 (empty)
```

Ogni risorsa hardware va associata allo stesso indirizzo (Nome) utilizzato per la descrizione delle connessioni elettriche.

Esempio, se la scheda è installata nello slot 3, l'ingresso X.INP01 deve essere associato all'indirizzo 3.INP01.

Esempio

(Nella unità di configurazione)

```
...
INPUT
ifLS_Max    F    3.INP01
...
```

Documento generato automaticamente da **Qem Wiki** - https://wiki.qem.it/
Il contenuto wiki è costantemente aggiornato dal team di sviluppo, è quindi possibile che la versione online contenga informazioni più recenti di questo documento.