Sommario

MIMRMC3M-DD 3
1. Collegamenti 3
SLOT 3 (H1-P16) 3
SLOT 4 (H1-P16) 4
SLOT 5 (H1-P16) 4
SLOT 6 (H1-P16) 4
SLOT 7 (H1-P16) 5
2. Esempi di collegamento 5
Scheda H1-P16 5
3. Caratteristiche elettriche 5
3.1 Scheda H1-P16 5

MIMRMC3M-DD

Documento:	**MIMRMC3M-DD**
Descrizione:	Manuale di installazione e manutenzione
Redattore:	Gabriele Bazzi
Approvatore	Giuliano Tognon
Link:	http://www.qem.eu/doku/doku.php/strumenti/moduli/rmc3m/gamme/mimrmc3m-db
Lingua:	Italiano

Release documento	Release Hardware	Descrizione	Note	Data
01	01	Nuovo manuale	/	09/12/2019

1. Collegamenti

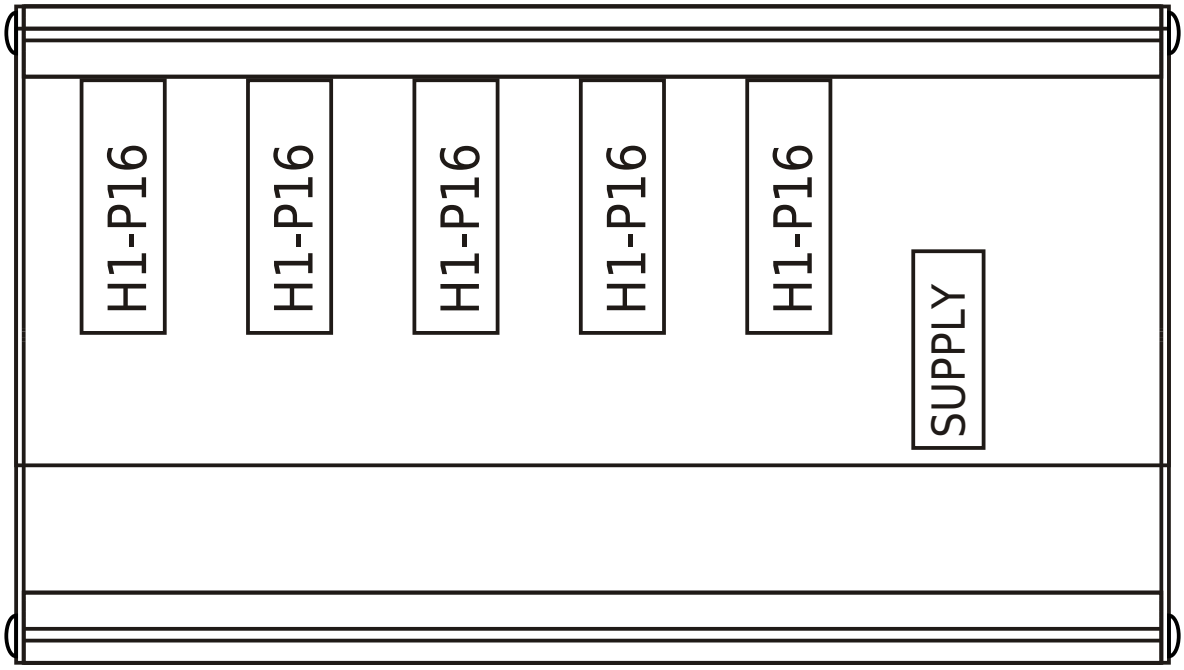

SLOT 3 (H1-P16)

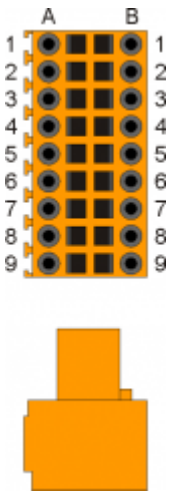

Pin	Nome	Descrizione	Indirizzo
1A	O1	Uscita digitale 1	X.OUT01
2A	O2	Uscita digitale 2	X.OUT02
3A	O3	Uscita digitale 3	X.OUT03
4A	O4	Uscita digitale 4	X.OUT04
5A	O5	Uscita digitale 5	X.OUT05
6A	O6	Uscita digitale 6	X.OUT06
7A	O7	Uscita digitale 7	X.OUT07
8A	O8	Uscita digitale 8	X.OUT08
9A	V1+	Ingresso alimentazione uscite 01÷08 (12÷28V dc)	
1B	O9	Uscita digitale 9	X.OUT09
2B	O10	Uscita digitale 10	X.OUT10
3B	O11	Uscita digitale 11	X.OUT11
4B	O12	Uscita digitale 12	X.OUT12
5B	O13	Uscita digitale 13	X.OUT13
6B	O14	Uscita digitale 14	X.OUT14
7B	O15	Uscita digitale 15	X.OUT15
8B	O16	Uscita digitale 16	X.OUT16
9B	V2+	Ingresso alimentazione uscite 09÷16 (12÷28V dc)	

SLOT 4 (H1-P16)

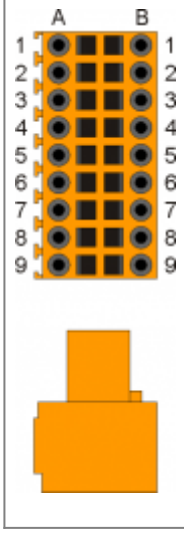

Pin	Nome	Descrizione	Indirizzo
1A	O1	Uscita digitale 1	X.OUT17
2A	O2	Uscita digitale 2	X.OUT18
3A	O3	Uscita digitale 3	X.OUT19
4A	O4	Uscita digitale 4	X.OUT20
5A	O5	Uscita digitale 5	X.OUT21
6A	O6	Uscita digitale 6	X.OUT22
7A	O7	Uscita digitale 7	X.OUT23
8A	O8	Uscita digitale 8	X.OUT24
9A	V1+	Ingresso alimentazione uscite 17÷24 (12÷28V dc)	
1B	O9	Uscita digitale 9	X.OUT25
2B	O10	Uscita digitale 10	X.OUT26
3B	O11	Uscita digitale 11	X.OUT27
4B	O12	Uscita digitale 12	X.OUT28
5B	O13	Uscita digitale 13	X.OUT29
6B	O14	Uscita digitale 14	X.OUT30
7B	O15	Uscita digitale 15	X.OUT31
8B	O16	Uscita digitale 16	X.OUT32
9B	V2+	Ingresso alimentazione uscite 25÷32 (12÷28V dc)	

SLOT 5 (H1-P16)

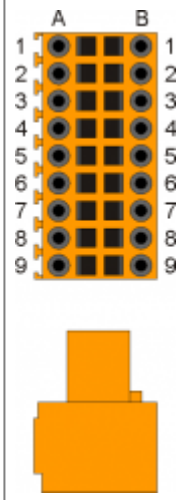

Pin	Nome	Descrizione	Indirizzo
1A	O1	Uscita digitale 1	X.OUT33
2A	O2	Uscita digitale 2	X.OUT34
3A	O3	Uscita digitale 3	X.OUT35
4A	O4	Uscita digitale 4	X.OUT36
5A	O5	Uscita digitale 5	X.OUT37
6A	O6	Uscita digitale 6	X.OUT38
7A	O7	Uscita digitale 7	X.OUT39
8A	O8	Uscita digitale 8	X.OUT40
9A	V1+	Ingresso alimentazione uscite 33÷40 (12÷28V dc)	
1B	O9	Uscita digitale 9	X.OUT41
2B	O10	Uscita digitale 10	X.OUT42
3B	O11	Uscita digitale 11	X.OUT43
4B	O12	Uscita digitale 12	X.OUT44
5B	O13	Uscita digitale 13	X.OUT45
6B	O14	Uscita digitale 14	X.OUT46
7B	O15	Uscita digitale 15	X.OUT47
8B	O16	Uscita digitale 16	X.OUT48
9B	V2+	Ingresso alimentazione uscite 41÷48 (12÷28V dc)	

SLOT 6 (H1-P16)

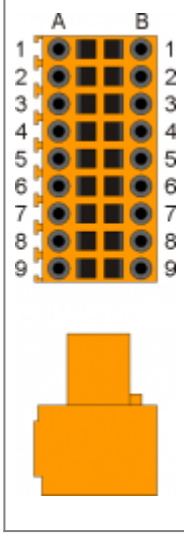

Pin	Nome	Descrizione	Indirizzo
1A	O1	Uscita digitale 1	X.OUT49
2A	O2	Uscita digitale 2	X.OUT50
3A	O3	Uscita digitale 3	X.OUT51
4A	O4	Uscita digitale 4	X.OUT52
5A	O5	Uscita digitale 5	X.OUT53
6A	O6	Uscita digitale 6	X.OUT54
7A	O7	Uscita digitale 7	X.OUT55
8A	O8	Uscita digitale 8	X.OUT56
9A	V1+	Ingresso alimentazione uscite 49÷56 (12÷28V dc)	
1B	O9	Uscita digitale 9	X.OUT57
2B	O10	Uscita digitale 10	X.OUT58
3B	O11	Uscita digitale 11	X.OUT59
4B	O12	Uscita digitale 12	X.OUT60
5B	O13	Uscita digitale 13	X.OUT61
6B	O14	Uscita digitale 14	X.OUT62
7B	O15	Uscita digitale 15	X.OUT63
8B	O16	Uscita digitale 16	X.OUT64
9B	V2+	Ingresso alimentazione uscite 57÷64 (12÷28V dc)	

SLOT 7 (H1-P16)

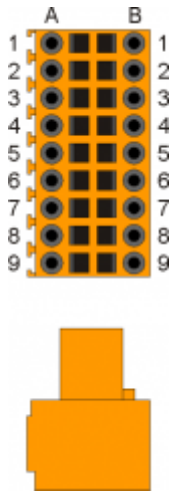

Pin	Nome	Descrizione	Indirizzo
1A	O1	Uscita digitale 1	X.OUT65
2A	O2	Uscita digitale 2	X.OUT66
3A	O3	Uscita digitale 3	X.OUT67
4A	O4	Uscita digitale 4	X.OUT68
5A	O5	Uscita digitale 5	X.OUT69
6A	O6	Uscita digitale 6	X.OUT70
7A	O7	Uscita digitale 7	X.OUT71
8A	O8	Uscita digitale 8	X.OUT72
9A	V1+	Ingresso alimentazione uscite 65÷72 (12÷28V dc)	
1B	O9	Uscita digitale 9	X.OUT73
2B	O10	Uscita digitale 10	X.OUT74
3B	O11	Uscita digitale 11	X.OUT75
4B	O12	Uscita digitale 12	X.OUT76
5B	O13	Uscita digitale 13	X.OUT77
6B	O14	Uscita digitale 14	X.OUT78
7B	O15	Uscita digitale 15	X.OUT79
8B	O16	Uscita digitale 16	X.OUT80
9B	V2+	Ingresso alimentazione uscite 73÷80 (12÷28V dc)	

2. Esempi di collegamento

Scheda H1-P16

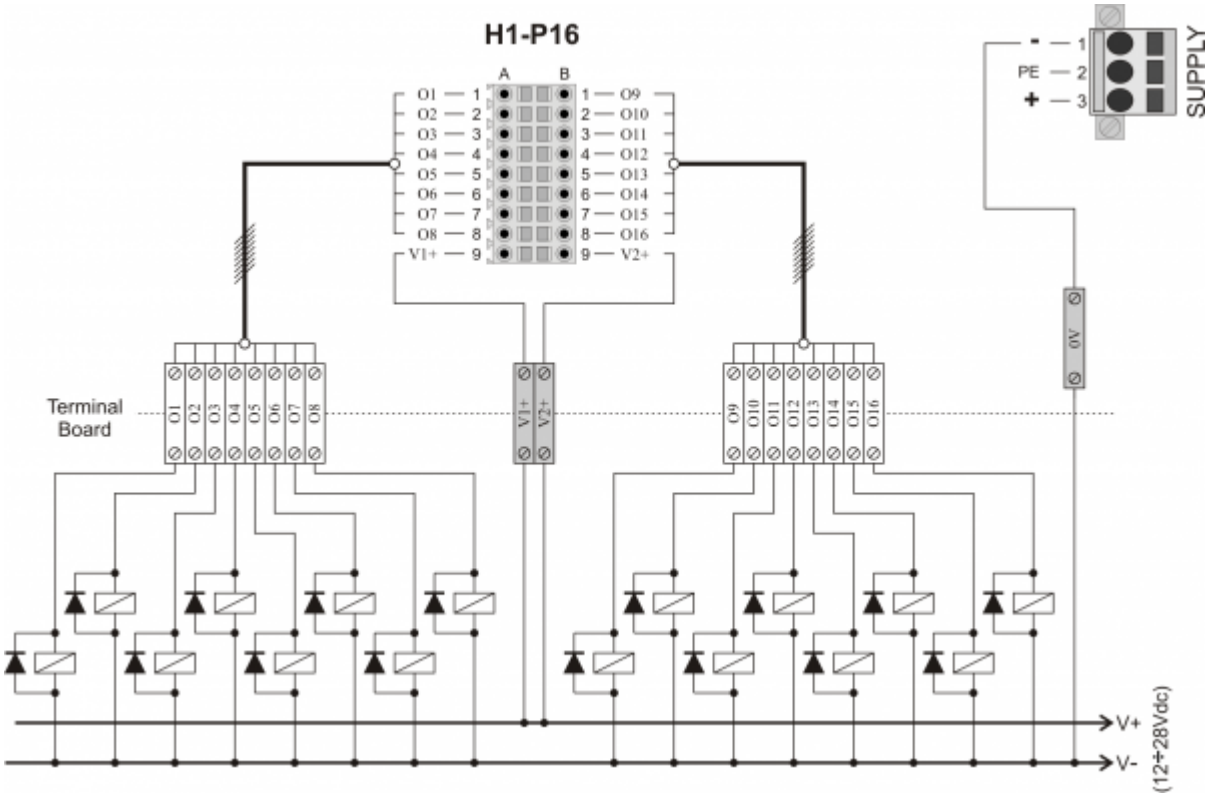

3. Caratteristiche elettriche

3.1 Scheda H1-P16

Carico commutabile	Dc (PNP)
Max. tensione di funzionamento	28V
Isolamento	1000VRMS
Caduta di tensione interna max.	600mV
Resistenza interna massima @ON	90mO
Corrente max. di protezione	12A
Corrente max. di funzionamento	500mA
Corrente max. @OFF	5µA

Tempo di massimo commutazione da ON a OFF	270µs
Tempo di massimo commutazione da OFF a ON	250µs

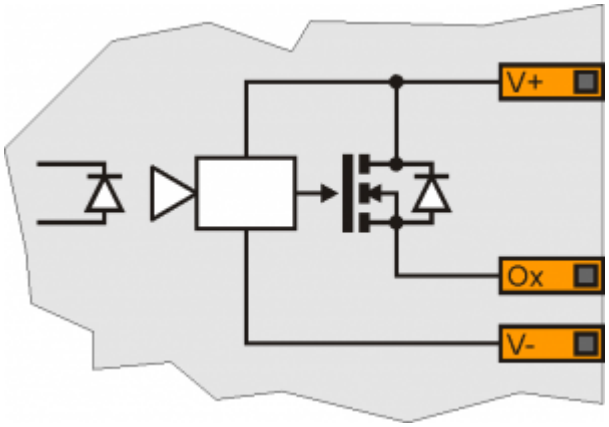

Documento generato automaticamente da **Qem Wiki** - https://wiki.qem.it/
Il contenuto wiki è costantemente aggiornato dal team di sviluppo, è quindi possibile che la versione online contenga informazioni più recenti di questo documento.