Sommario

MIMRMC3M-G3 3
1. Collegamenti 3
SLOT 3 (H1-Gxx) 3
SLOT 4 (H1-Gxx) 4
SLOT 5 (H1-Gxx) 4
SLOT 6 (H1-I16) 4
SLOT 7 (H1-P16) 5
2. Esempi di collegamento 5
Scheda H1-G12 5
Scheda H1-I16 6
Scheda H1-P16 6
3. Caratteristiche elettriche 7
3.1 Scheda H1-Gxx 7
Ingressi analogici 7
Uscite digitali 8
Uscita analogica 9
Scheda H1-I16 9
Scheda H1-P16 10

MIMRMC3M-G3

Documento:	**MIMRMC3M-G3**
Descrizione:	Manuale di installazione e manutenzione
Redattore:	Riccardo Furlato
Approvatore	Giuliano Tognon
Link:	http://www.qem.eu/doku/doku.php/strumenti/moduli/rmc3m/gamme/mimrmc3m-G3
Lingua:	Italiano

Release documento	Release Hardware	Descrizione	Note	Data
01	01	Nuovo manuale	/	30/08/2016

1. Collegamenti

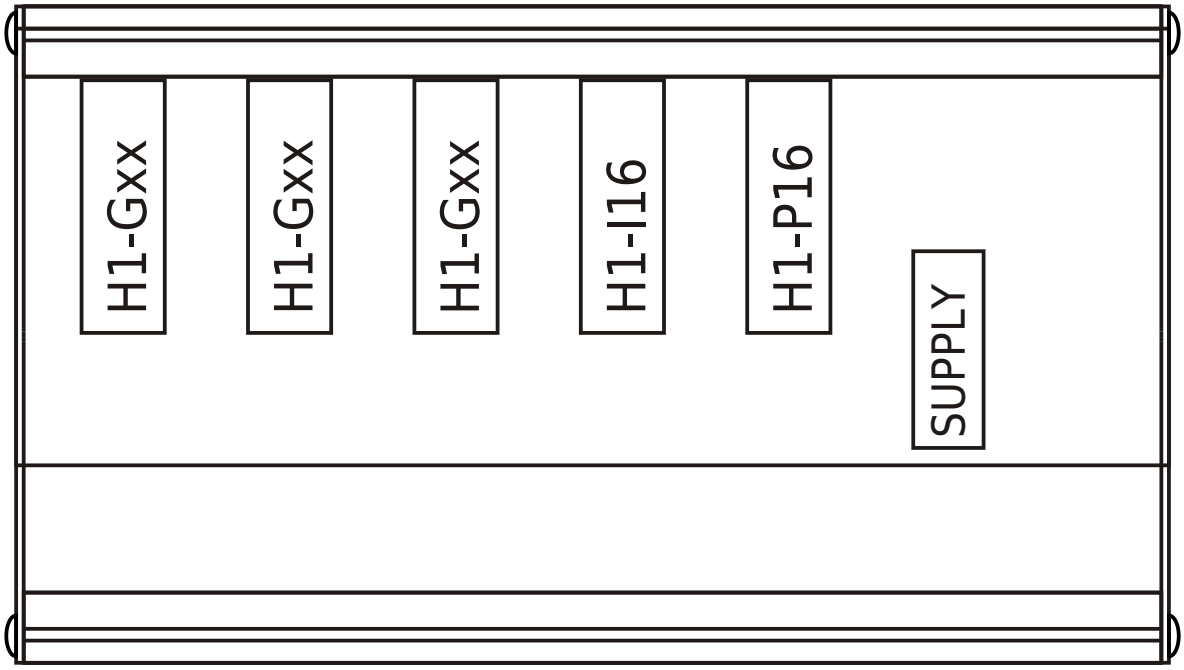

SLOT 3 (H1-Gxx)

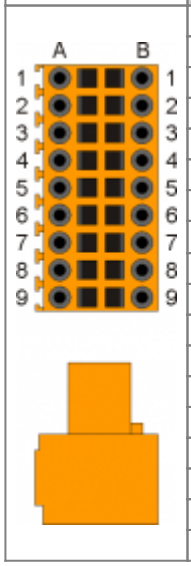

Pin	Nome	Descrizione	Indirizzo
1A	+24V	Uscita +24V dc	
2A	I1	Ingresso digitale 1	X.INP01
3A	I2	Ingresso digitale 2	X.INP02
4A	I3	Ingresso digitale 3	X.INP03
5A	0V	Comune di ingressi digitali e uscita analogica	
6A	NC	Non connesso	
7A	AI1	Ingresso analogico 1	X.AI01
8A	VREF	Tensione di riferimento[1)]	
9A	GAI	Comune degli ingressi analogici	
1B	COM	Comune delle uscite digitali	
2B	O1	Uscita digitale 1	X.OUT01
3B	O2	Uscita digitale 2	X.OUT02
4B	O3	Uscita digitale 3	X.OUT03
5B	AO1	Uscita analogica 1	X.AN01
6B	NC	Non connesso	
7B	AI2	Ingresso analogico 2	X.AI02
8B	AI3	Ingresso analogico 3	X.AI03
9B	GAI	Comune degli ingressi analogici	

[1)] Per ingressi potenziomentrici

Configurazione ingressi analogici

Per configurare correttamente gli ingressi analogici, vedere il documento Codice di ordinazione schede H1-Axx, H1-Gxx

SLOT 4 (H1-Gxx)

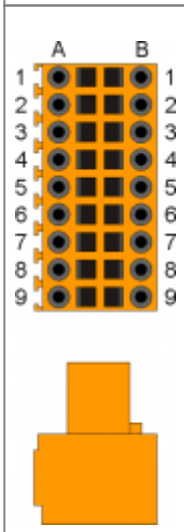

Pin	Nome	Descrizione	Indirizzo
1A	+24V	Uscita +24V dc	
2A	I1	Ingresso digitale 1	X.INP04
3A	I2	Ingresso digitale 2	X.INP05
4A	I3	Ingresso digitale 3	X.INP06
5A	0V	Comune di ingressi digitali e uscita analogica	
6A	NC	Non connesso	
7A	AI1	Ingresso analogico 1	X.AI04
8A	VREF	Tensione di riferimento[1)]	
9A	GAI	Comune degli ingressi analogici	
1B	COM	Comune delle uscite digitali	
2B	O1	Uscita digitale 1	X.OUT04
3B	O2	Uscita digitale 2	X.OUT05
4B	O3	Uscita digitale 3	X.OUT06
5B	AO1	Uscita analogica 1	X.AN02
6B	NC	Non connesso	
7B	AI2	Ingresso analogico 2	X.AI05
8B	AI3	Ingresso analogico 3	X.AI06
9B	GAI	Comune degli ingressi analogici	

[1)] Per ingressi potenziomentrici

Configurazione ingressi analogici

Per configurare correttamente gli ingressi analogici, vedere il documento Codice di ordinazione schede H1-Axx, H1-Gxx

SLOT 5 (H1-Gxx)

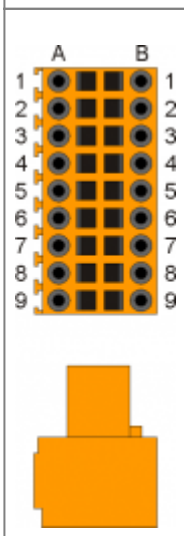

Pin	Nome	Descrizione	Indirizzo
1A	+24V	Uscita +24V dc	
2A	I1	Ingresso digitale 1	X.INP07
3A	I2	Ingresso digitale 2	X.INP08
4A	I3	Ingresso digitale 3	X.INP09
5A	0V	Comune di ingressi digitali e uscita analogica	
6A	NC	Non connesso	
7A	AI1	Ingresso analogico 1	X.AI07
8A	VREF	Tensione di riferimento[1)]	
9A	GAI	Comune degli ingressi analogici	
1B	COM	Comune delle uscite digitali	
2B	O1	Uscita digitale 1	X.OUT07
3B	O2	Uscita digitale 2	X.OUT08
4B	O3	Uscita digitale 3	X.OUT09
5B	AO1	Uscita analogica 1	X.AN03
6B	NC	Non connesso	
7B	AI2	Ingresso analogico 2	X.AI08
8B	AI3	Ingresso analogico 3	X.AI09
9B	GAI	Comune degli ingressi analogici	

[1)] Per ingressi potenziomentrici

Configurazione ingressi analogici

Per configurare correttamente gli ingressi analogici, vedere il documento Codice di ordinazione schede H1-Axx, H1-Gxx

SLOT 6 (H1-I16)

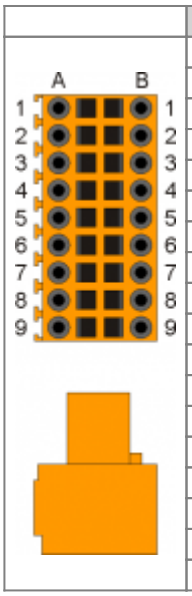

Pin	Nome	Descrizione	Indirizzo
1A	+24V	Uscita +24V dc	
1B	0V	Comune degli ingressi digitali	
2A	I1	Ingresso digitale 1	X.INP10
3A	I2	Ingresso digitale 2	X.INP11
4A	I3	Ingresso digitale 3	X.INP12
5A	I4	Ingresso digitale 4	X.INP13
6A	I5	Ingresso digitale 5	X.INP14
7A	I6	Ingresso digitale 6	X.INP15
8A	I7	Ingresso digitale 7	X.INP16
9A	I8	Ingresso digitale 8	X.INP17
2B	I9	Ingresso digitale 9	X.INP18
3B	I10	Ingresso digitale 10	X.INP19
4B	I11	Ingresso digitale 11	X.INP20
5B	I12	Ingresso digitale 12	X.INP21
6B	I13	Ingresso digitale 13	X.INP22
7B	I14	Ingresso digitale 14	X.INP23
8B	I15	Ingresso digitale 15	X.INP24
9B	I16	Ingresso digitale 16	X.INP25

SLOT 7 (H1-P16)

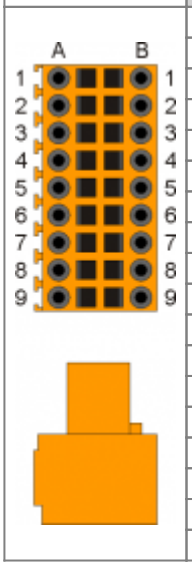

Pin	Nome	Descrizione	Indirizzo
1A	O1	Uscita digitale 1	X.OUT10
2A	O2	Uscita digitale 2	X.OUT11
3A	O3	Uscita digitale 3	X.OUT12
4A	O4	Uscita digitale 4	X.OUT13
5A	O5	Uscita digitale 5	X.OUT14
6A	O6	Uscita digitale 6	X.OUT15
7A	O7	Uscita digitale 7	X.OUT16
8A	O8	Uscita digitale 8	X.OUT17
9A	V1+	Ingresso alimentazione uscite 10÷17 (12÷28V dc)	
1B	O9	Uscita digitale 9	X.OUT18
2B	O10	Uscita digitale 10	X.OUT19
3B	O11	Uscita digitale 11	X.OUT20
4B	O12	Uscita digitale 12	X.OUT21
5B	O13	Uscita digitale 13	X.OUT22
6B	O14	Uscita digitale 14	X.OUT23
7B	O15	Uscita digitale 15	X.OUT24
8B	O16	Uscita digitale 16	X.OUT25
9B	V2+	Ingresso alimentazione uscite 18÷25 (12÷28V dc)	

2. Esempi di collegamento

Scheda H1-G12

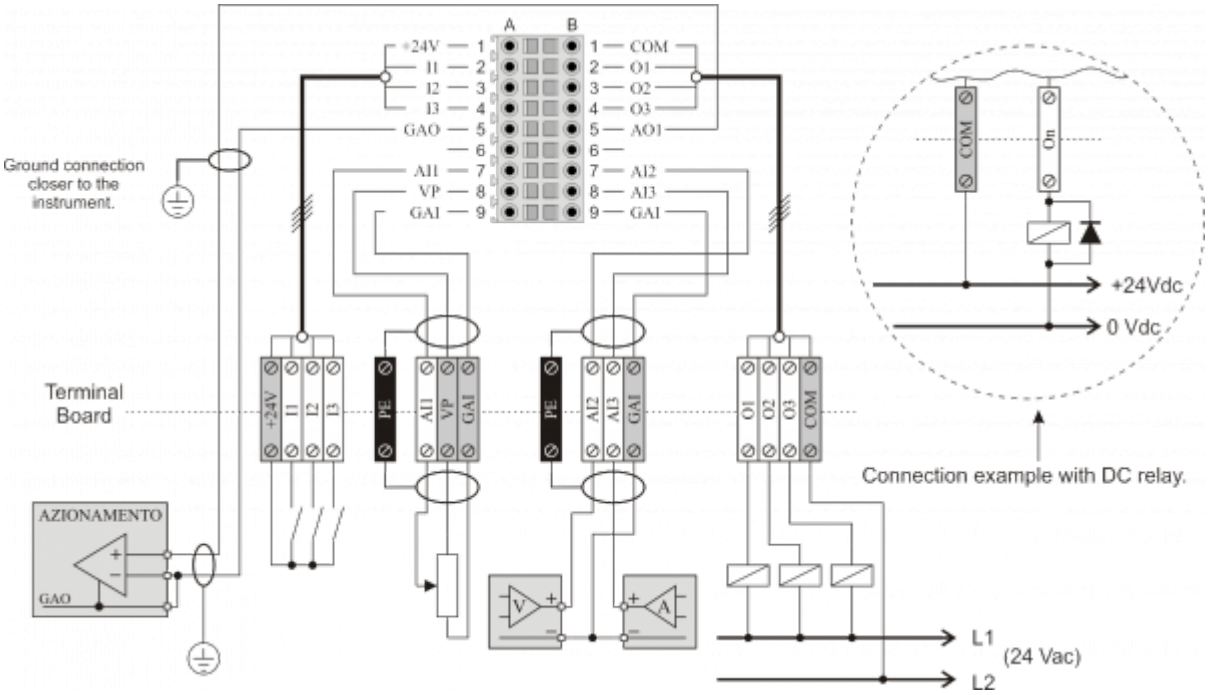

Scheda H1-I16

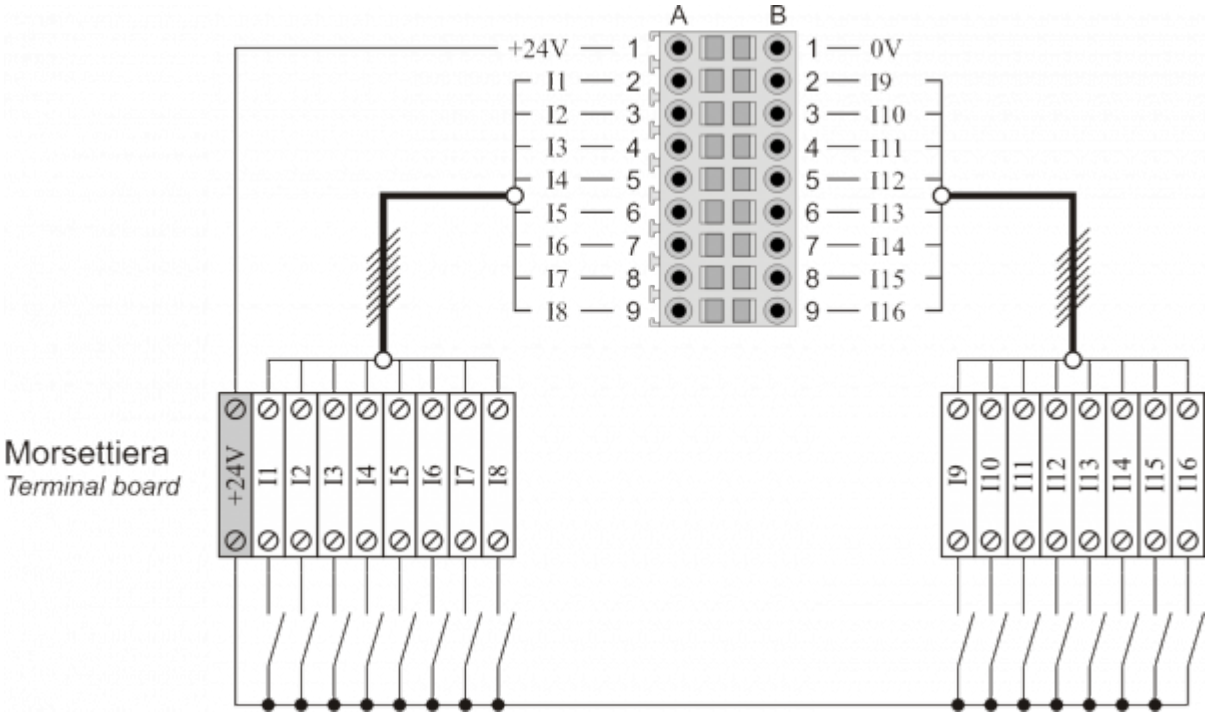

Scheda H1-P16

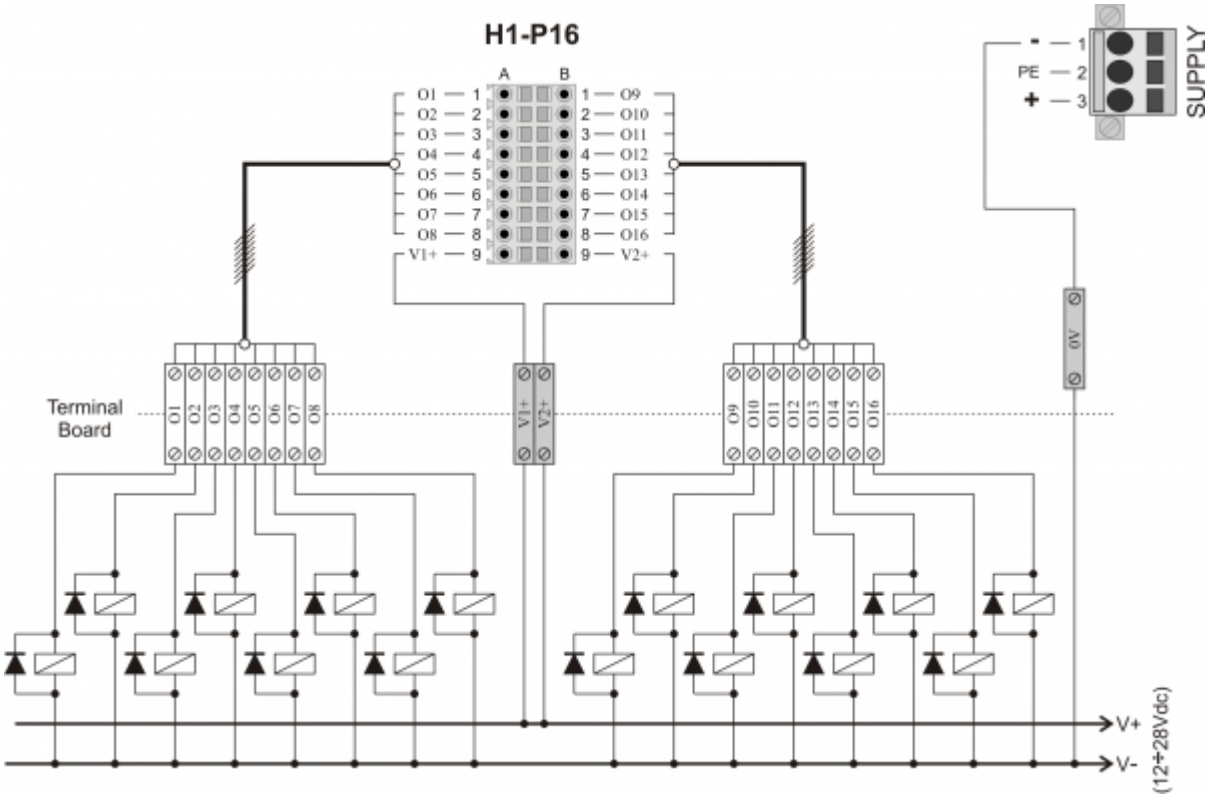

3. Caratteristiche elettriche

3.1 Scheda H1-Gxx

Tipo di polarizzazione	PNP
Tempo minimo di acquisizione (hardware)	1,3 ms
Isolamento	2500 Vrms
Tensione di funzionamento nominale	24 Vdc
Tensione stato logico 0	0÷5 V
Tensione stato logico 1	20÷28 V
Caduta di tensione interna	1,2 V
Resistenza di ingresso	3300 Ω

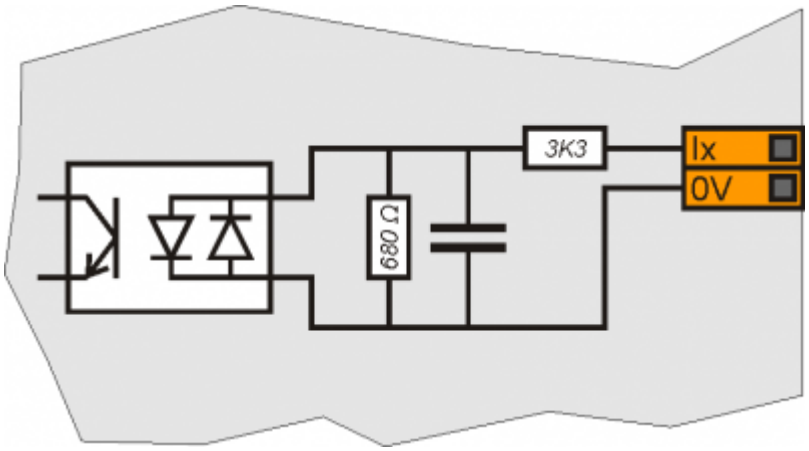

Ingressi analogici

Tipo di collegamento	Potenziometrico	Voltmetrico (0-10V)	Amperometrico (0-20 mA)
V ref.	2,5V	-	-
I ref max.	5 mA	-	-
Resistenza d'ingresso	10 MΩ	20 KΩ	125 Ω
Valore di danneggiamento	6 V	25 V	30 mA
Max. errore di linearità	±0,05%		
Max. errore di offset	±0,1% Vfs		

S.n.	71 dB
Velocità di aggiornamento	
Isolamento	1000 Vrms

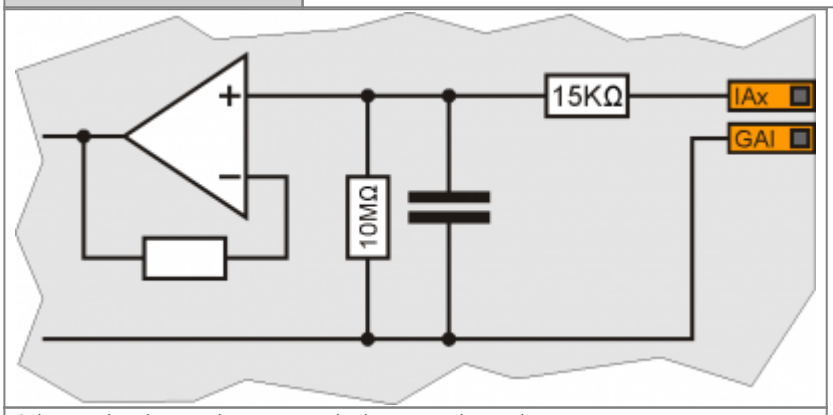

Schema elettrico con ingresso analogico potenziometrico

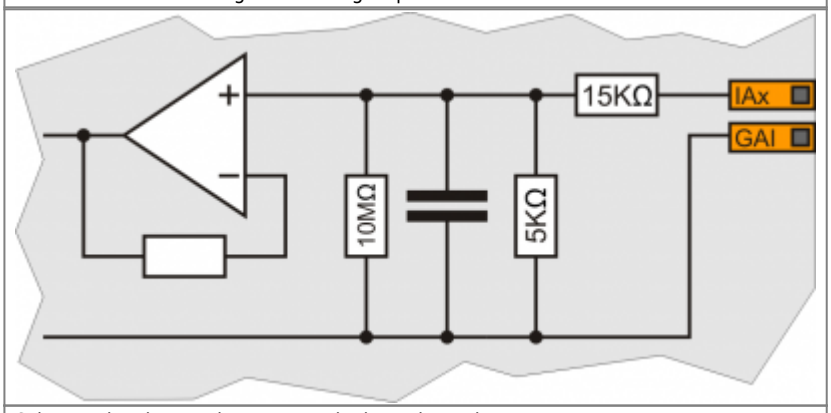

Schema elettrico con ingresso analogico voltmetrico

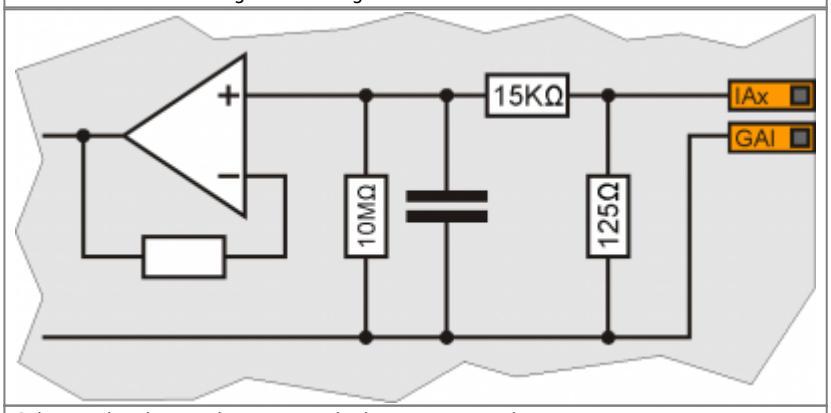

Schema elettrico con ingresso analogico amperometrico

Uscite digitali

Carico commutabile	ac/dc, (NPN/PNP)
Isolamento	1000Vrms
Max. tensione di funzionamento	24Vac/dc
Caduta di tensione interna	2,5V
Corrente nominale	10mA
Corrente max.	70mA
Corrente residua	0,02mA
Tempo di commutazione da ON a OFF	0,120ms (max.)
Tempo di commutazione da OFF a ON	0,008ms (max.)

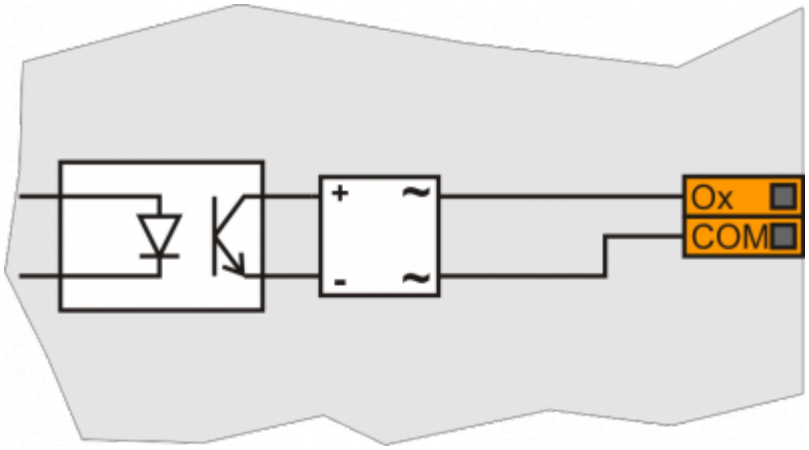

Uscita analogica

Tipo di collegamento	In modo comune
Isolamento	1000 Vrms
Range di tensione (minimo a vuoto)	0÷9,8 V
Max. variazione offset	+/-5 mV
Risoluzione	10 bit
Corrente massima	1 mA
Variazione dell'uscita in funzione del carico	95 mV/mA

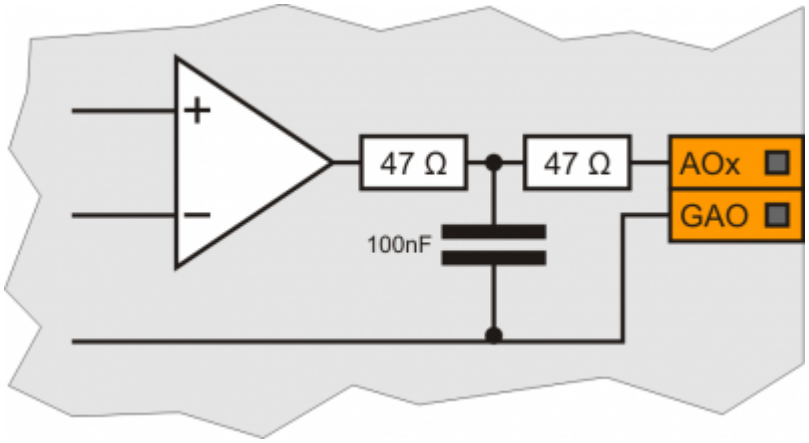

Scheda H1-I16

Tipo di polarizzazione	PNP
Tempo minimo di acquisizione (hardware)	1,3 ms
Isolamento	2500 Vrms
Tensione di funzionamento nominale	24 Vdc
Tensione stato logico 0	0÷5 V
Tensione stato logico 1	20÷28 V
Caduta di tensione interna	1,2 V
Resistenza di ingresso	3300 Ω

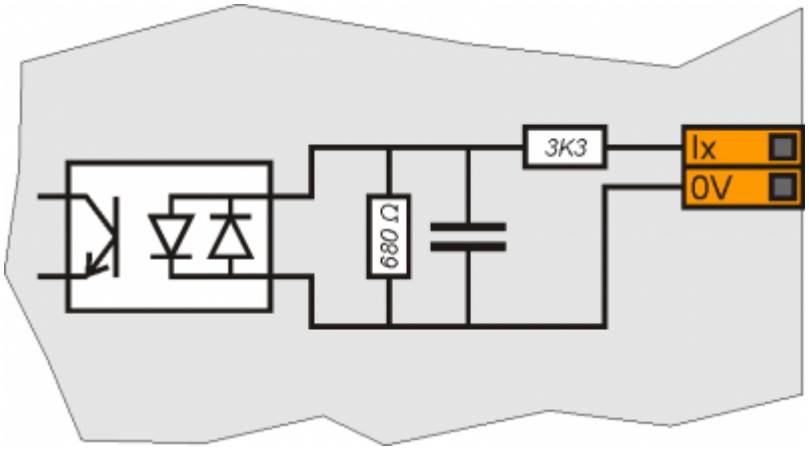

Scheda H1-P16

Carico commutabile	Dc (PNP)
Max. tensione di funzionamento	28V
Isolamento	1000VRMS
Caduta di tensione interna max.	600mV
Resistenza interna massima @ON	90mO
Corrente max. di protezione	12A
Corrente max. di funzionamento	500mA
Corrente max. @OFF	5µA
Tempo di massimo commutazione da ON a OFF	270µs
Tempo di massimo commutazione da OFF a ON	250µs

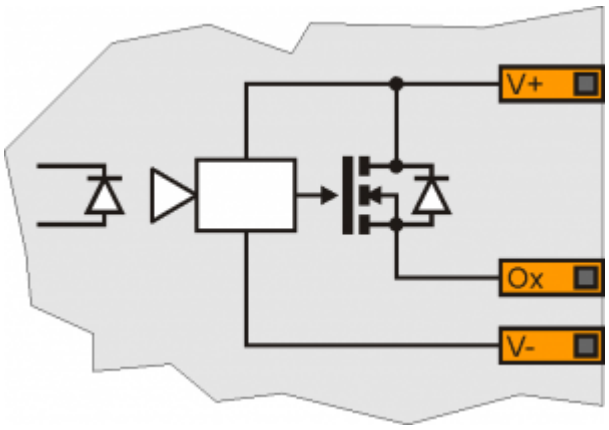

Documento generato automaticamente da **Qem Wiki** - https://wiki.qem.it/
Il contenuto wiki è costantemente aggiornato dal team di sviluppo, è quindi possibile che la versione online contenga informazioni più recenti di questo documento.