Sommario

MIMRMC3M-MT 3
1. Collegamenti 3
SLOT 3 (H1-CV2) 3
SLOT 4 (H1-CV2) 4
SLOT 5 (H1-I16) 4
SLOT 6 (H1-I16) 4
SLOT 7 (H1-P16) 5
2. Esempi di collegamento 5
Scheda H1-CV2 5
Scheda H1-I16 5
Scheda H1-P16 6
3. Caratteristiche elettriche 6
3.1 Scheda H1-CV2 6
Ingressi di conteggio bidirezionali 7
Uscite analogiche 7
Scheda H1-I16 8
Scheda H1-P16 8

MIMRMC3M-MT

Documento:	**MIMRMC3M-MT**
Descrizione:	Manuale di installazione e manutenzione
Redattore:	Andrea Zarantonello
Approvatore	Giuliano Tognon
Link:	https://www.qem.eu/doku/doku.php/strumenti/moduli/rmc3m/gamme/mimrmc3m-mt
Lingua:	Italiano

Release documento	Release Hardware	Descrizione	Note	Data
01	01	Nuovo manuale	/	31/03/2023

</WRAP>

1. Collegamenti

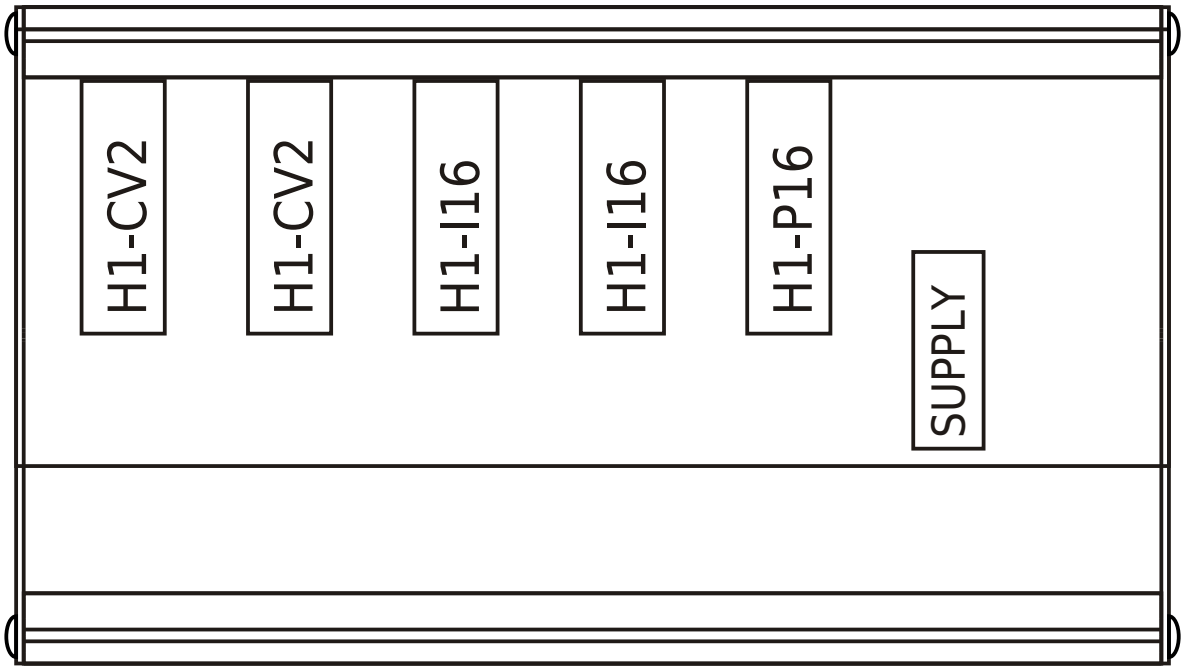

SLOT 3 (H1-CV2)

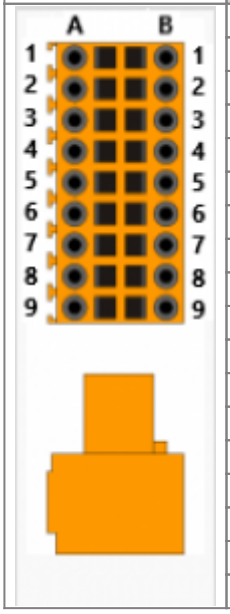

Pin	Nome	Descrizione	Indirizzo
1A	+24V	Uscita +24V dc	
2A	PHA1	Fase A del conteggio 1	X.CNT01 \ X.INP05
3A	PHB1	Fase B del conteggio 1	X.CNT01 \ X.INP06
4A	PHZ1	Fase Z del conteggio 1	X.INTZ1 \ X.INP07
5A	0V	Comune di ingressi digitali e conteggi	
6A	I1	Ingresso digitale I1	X.INP01
7A	I3	Ingresso digitale I3	X.INP03
8A	GAO	Comune delle uscite analogiche	
9A	AO1	Uscita analogica 1	X.AN01
1B	+24V	Uscita +24V dc	
2B	PHA2	Fase A del conteggio 2	X.CNT02\ X.INP08
3B	PHB2	Fase B del conteggio 2	X.CNT02 \ X.INP09
4B	PHZ2	Fase Z del conteggio 2	X.INTZ2 \ X.INP10
5B	0V	Comune di ingressi digitali e conteggi	
6B	I2	Ingresso digitale I2	X.INP02
7B	I4	Ingresso digitale I4	X.INP04
8B	GAO	Comune delle uscite analogiche	
9B	AO2	Uscita analogica 2	X.AN02

SLOT 4 (H1-CV2)

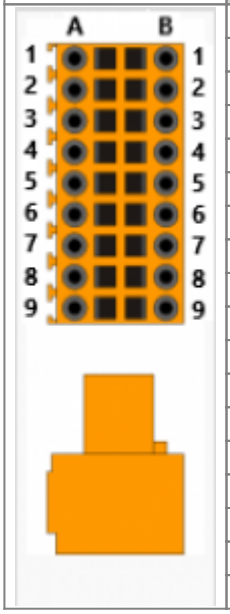

Pin	Nome	Descrizione	Indirizzo
1A	+24V	Uscita +24V dc	
2A	PHA1	Fase A del conteggio 3	X.CNT03 \ X.INP15
3A	PHB1	Fase B del conteggio 3	X.CNT03 \ X.INP16
4A	PHZ1	Fase Z del conteggio 3	X.INTZ3 \ X.INP17
5A	0V	Comune di ingressi digitali e conteggi	
6A	I1	Ingresso digitale I1	X.INP11
7A	I3	Ingresso digitale I3	X.INP13
8A	GAO	Comune delle uscite analogiche	
9A	AO1	Uscita analogica 3	X.AN03
1B	+24V	Uscita +24V dc	
2B	PHA2	Fase A del conteggio 4	X.CNT04\ X.INP18
3B	PHB2	Fase B del conteggio 4	X.CNT04 \ X.INP19
4B	PHZ2	Fase Z del conteggio 4	X.INTZ4 \ X.INP20
5B	0V	Comune di ingressi digitali e conteggi	
6B	I2	Ingresso digitale I2	X.INP12
7B	I4	Ingresso digitale I4	X.INP14
8B	GAO	Comune delle uscite analogiche	
9B	AO2	Uscita analogica 4	X.AN04

SLOT 5 (H1-I16)

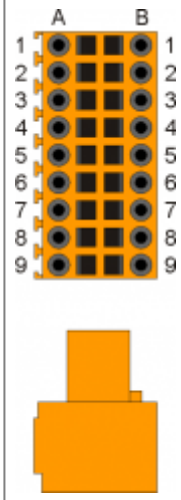

Pin	Nome	Descrizione	Indirizzo
1A	+24V	Uscita +24V dc	
1B	0V	Comune degli ingressi digitali	
2A	I1	Ingresso digitale 1	X.INP21
3A	I2	Ingresso digitale 2	X.INP22
4A	I3	Ingresso digitale 3	X.INP23
5A	I4	Ingresso digitale 4	X.INP24
6A	I5	Ingresso digitale 5	X.INP25
7A	I6	Ingresso digitale 6	X.INP26
8A	I7	Ingresso digitale 7	X.INP27
9A	I8	Ingresso digitale 8	X.INP28
2B	I9	Ingresso digitale 9	X.INP29
3B	I10	Ingresso digitale 10	X.INP30
4B	I11	Ingresso digitale 11	X.INP31
5B	I12	Ingresso digitale 12	X.INP32
6B	I13	Ingresso digitale 13	X.INP33
7B	I14	Ingresso digitale 14	X.INP34
8B	I15	Ingresso digitale 15	X.INP35
9B	I16	Ingresso digitale 16	X.INP36

SLOT 6 (H1-I16)

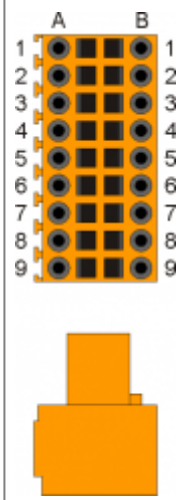

Pin	Nome	Descrizione	Indirizzo
1A	+24V	Uscita +24V dc	
1B	0V	Comune degli ingressi digitali	
2A	I1	Ingresso digitale 1	X.INP37
3A	I2	Ingresso digitale 2	X.INP38
4A	I3	Ingresso digitale 3	X.INP39
5A	I4	Ingresso digitale 4	X.INP40
6A	I5	Ingresso digitale 5	X.INP41
7A	I6	Ingresso digitale 6	X.INP42
8A	I7	Ingresso digitale 7	X.INP43
9A	I8	Ingresso digitale 8	X.INP44
2B	I9	Ingresso digitale 9	X.INP45
3B	I10	Ingresso digitale 10	X.INP46
4B	I11	Ingresso digitale 11	X.INP47
5B	I12	Ingresso digitale 12	X.INP48
6B	I13	Ingresso digitale 13	X.INP49
7B	I14	Ingresso digitale 14	X.INP50
8B	I15	Ingresso digitale 15	X.INP51
9B	I16	Ingresso digitale 16	X.INP52

SLOT 7 (H1-P16)

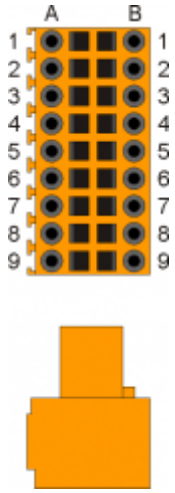

Pin	Nome	Descrizione	Indirizzo
1A	O1	Uscita digitale 1	X.OUT01
2A	O2	Uscita digitale 2	X.OUT02
3A	O3	Uscita digitale 3	X.OUT03
4A	O4	Uscita digitale 4	X.OUT04
5A	O5	Uscita digitale 5	X.OUT05
6A	O6	Uscita digitale 6	X.OUT06
7A	O7	Uscita digitale 7	X.OUT07
8A	O8	Uscita digitale 8	X.OUT08
9A	V1+	Ingresso alimentazione uscite 01÷08 (12÷28V dc)	
1B	O9	Uscita digitale 9	X.OUT09
2B	O10	Uscita digitale 10	X.OUT10
3B	O11	Uscita digitale 11	X.OUT11
4B	O12	Uscita digitale 12	X.OUT12
5B	O13	Uscita digitale 13	X.OUT13
6B	O14	Uscita digitale 14	X.OUT14
7B	O15	Uscita digitale 15	X.OUT15
8B	O16	Uscita digitale 16	X.OUT16
9B	V2+	Ingresso alimentazione uscite 09÷16 (12÷28V dc)	

2. Esempi di collegamento

Scheda H1-CV2

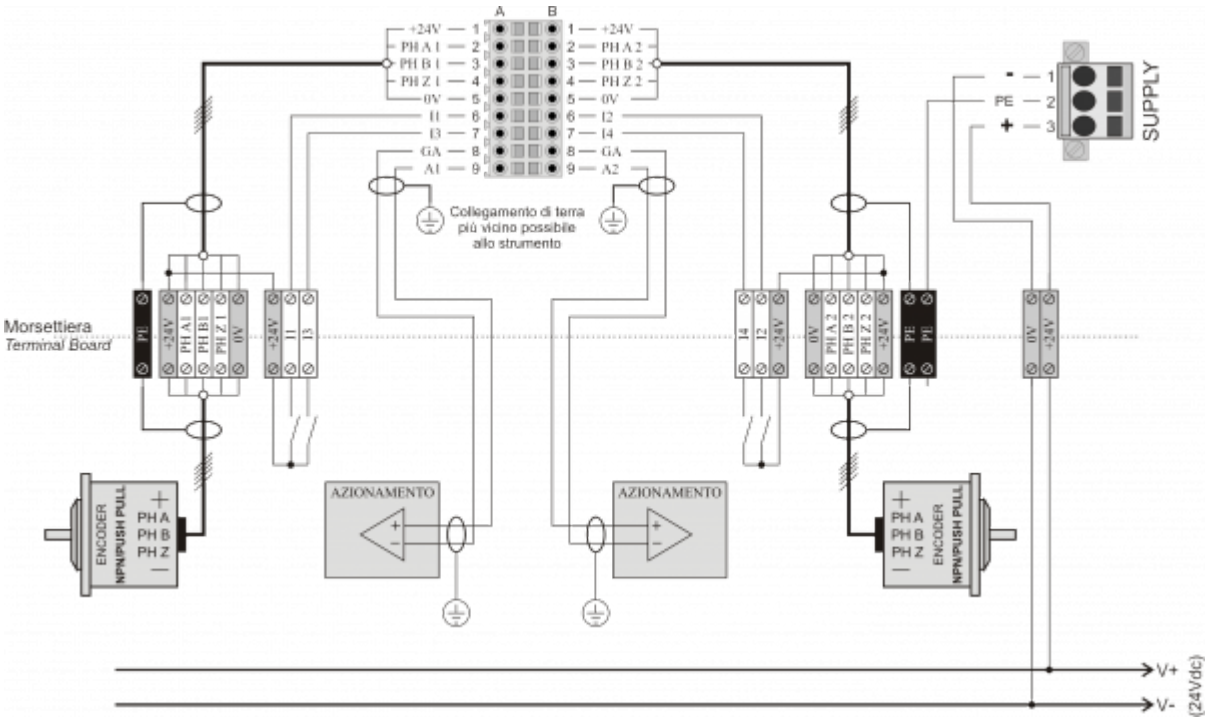

Scheda H1-I16

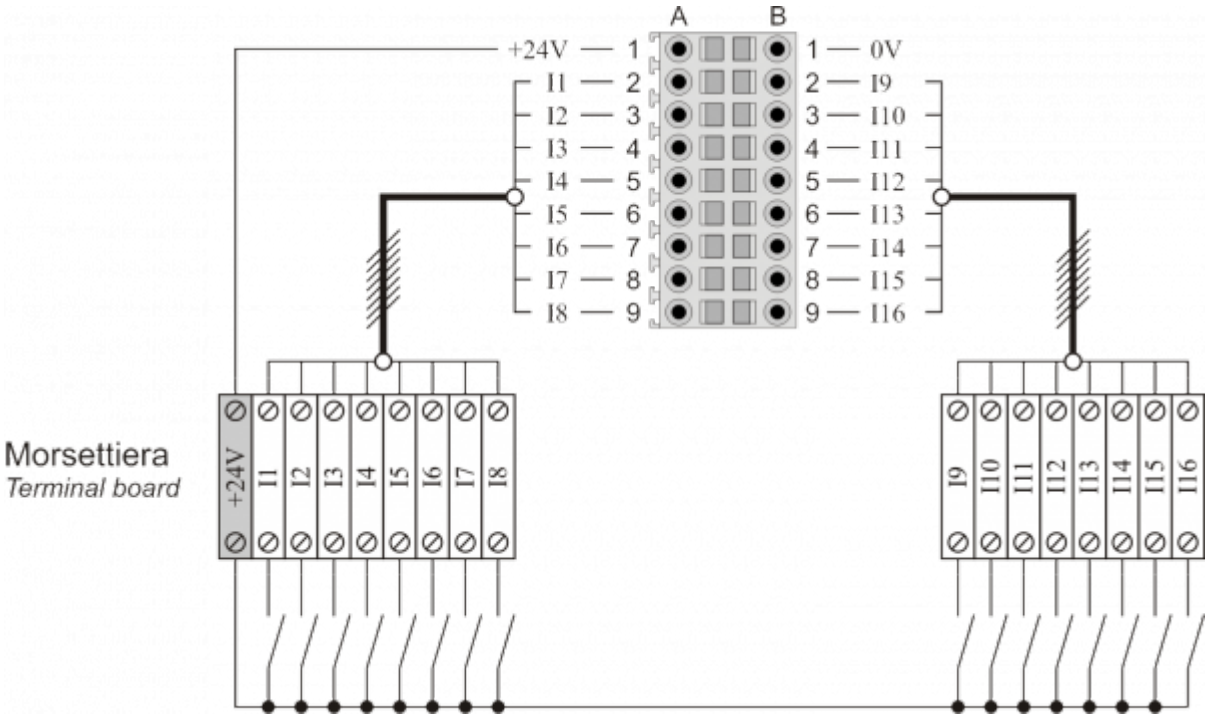

Scheda H1-P16

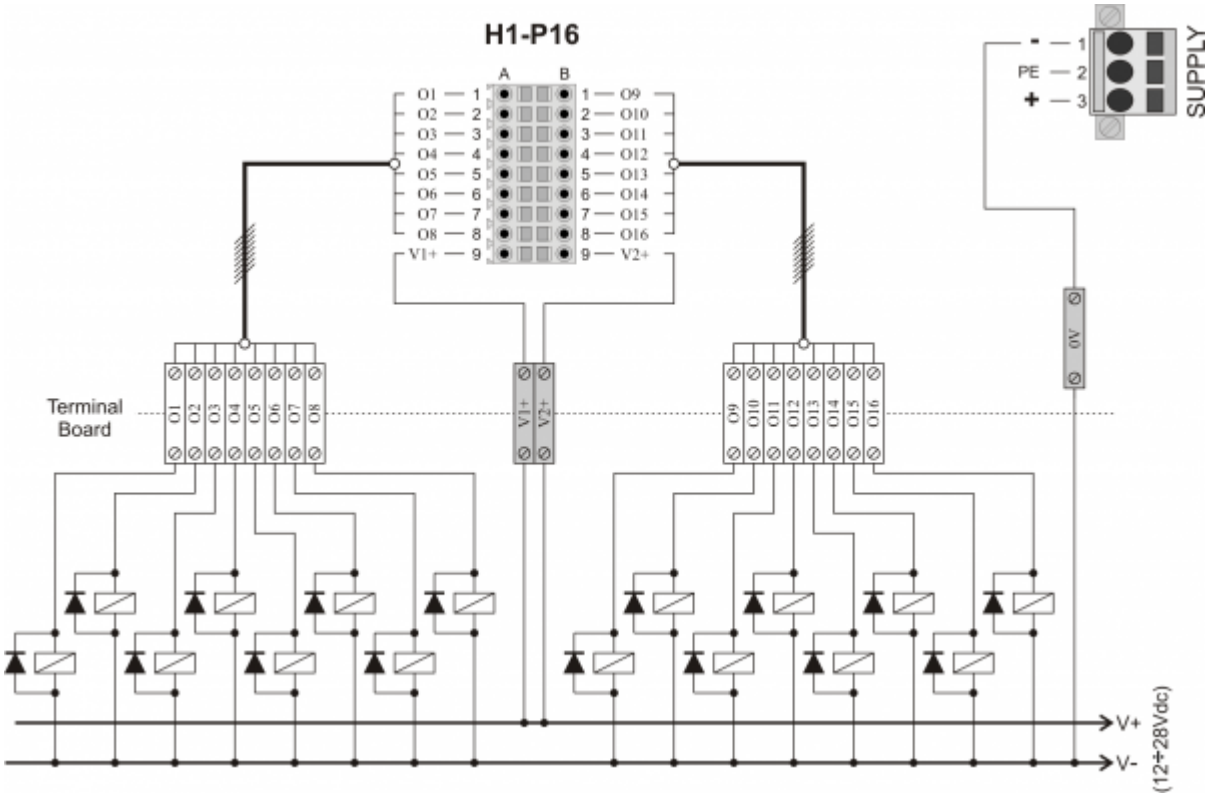

3. Caratteristiche elettriche

3.1 Scheda H1-CV2

Tipo di polarizzazione	PNP
Tempo minimo di acquisizione (hardware)	1,3 ms
Isolamento	2500 Vrms
Tensione di funzionamento nominale	24 Vdc
Tensione stato logico 0	0÷5 V
Tensione stato logico 1	20÷28 V
Caduta di tensione interna	1,2 V

Resistenza di ingresso	3300 Ω

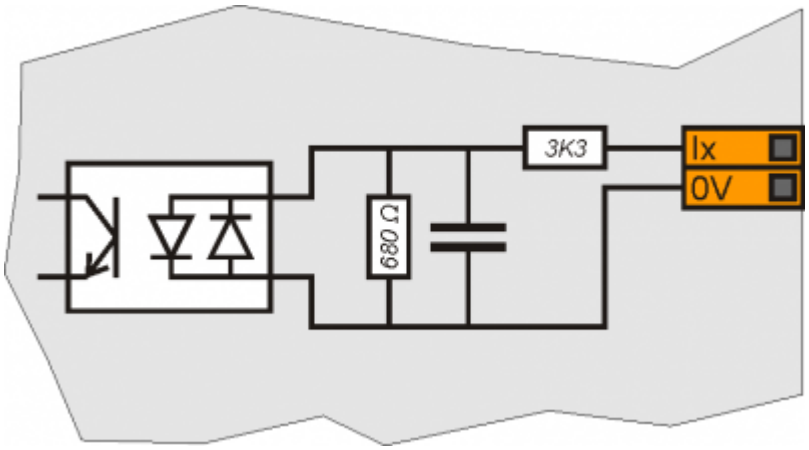

Ingressi di conteggio bidirezionali

I tempi di commutazione dipendono dal tipo di carico; i dati riportati si riferiscono a carichi resistivi.

Tipo di polarizzazione	NPN
Frequenza massima	200 kHz
Tempo minimo tra un fronte di PHA e il successivo di PHB	1,25 ms
Tempo minimo di acquisizione (hardware) di PHZ	5 ms
Isolamento	1000 Vrms
Tensione di funzionamento nominale	12 Vdc
Tensione stato logico 0	0÷1,5 V
Tensione stato logico 1	9.5÷24 V
Caduta di tensione interna	2,0 V
Resistenza di ingresso	1200 Ω
Lunghezza massima cavi di collegamento al trasduttore	150 m

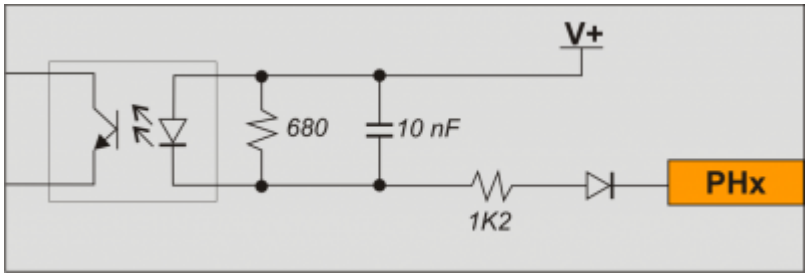

Uscite analogiche

Tipo di collegamento	In modo comune
Isolamento	1000 Vrms
Range di tensione (minimo a vuoto)	-9,8÷9,8 V
Max. variazione offset	+/-5 mV
Risoluzione	16 bit
Corrente massima	1 mA
Variazione dell'uscita in funzione del carico	95 mV/mA

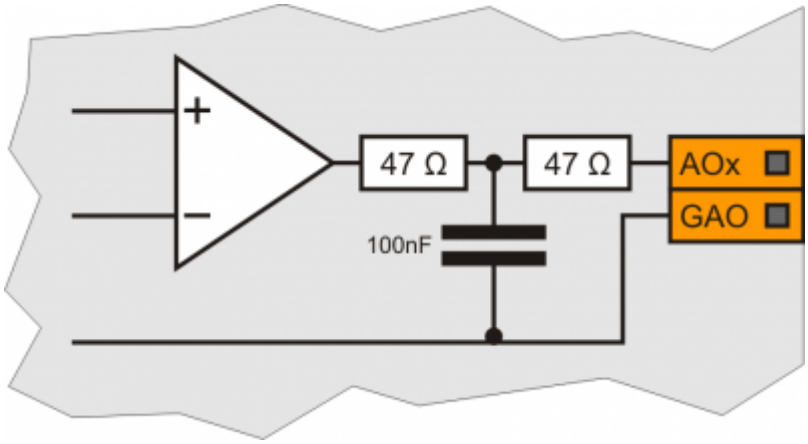

Scheda H1-I16

Tipo di polarizzazione	PNP
Tempo minimo di acquisizione (hardware)	1,3 ms
Isolamento	2500 Vrms
Tensione di funzionamento nominale	24 Vdc
Tensione stato logico 0	0÷5 V
Tensione stato logico 1	20÷28 V
Caduta di tensione interna	1,2 V
Resistenza di ingresso	3300 Ω

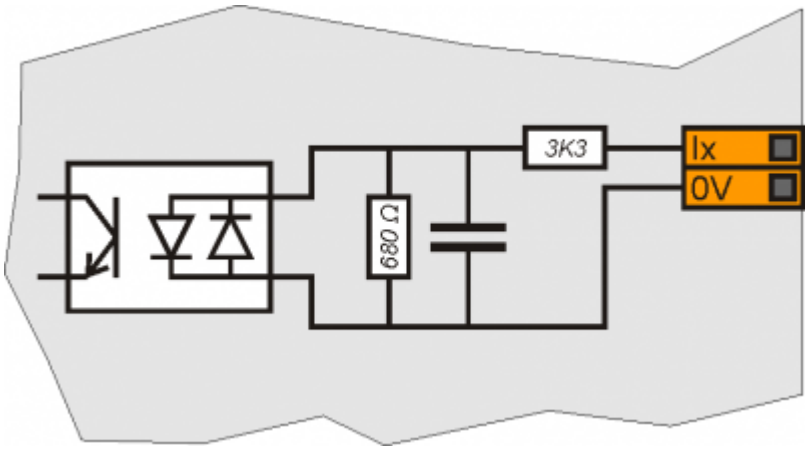

Scheda H1-P16

Carico commutabile	Dc (PNP)
Max. tensione di funzionamento	28V
Isolamento	1000VRMS
Caduta di tensione interna max.	600mV
Resistenza interna massima @ON	90mO
Corrente max. di protezione	12A
Corrente max. di funzionamento	500mA
Corrente max. @OFF	5µA
Tempo di massimo commutazione da ON a OFF	270µs
Tempo di massimo commutazione da OFF a ON	250µs

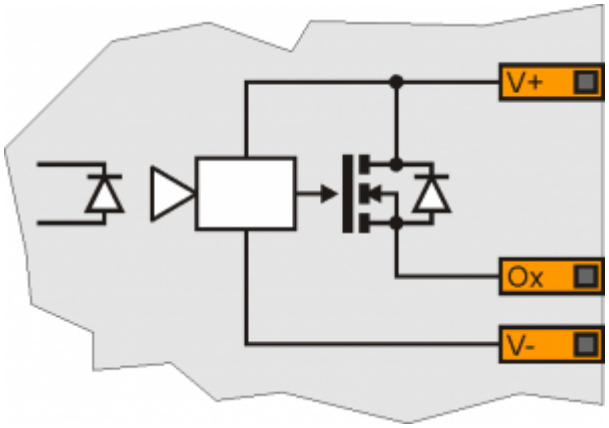

Documento generato automaticamente da **Qem Wiki** - https://wiki.qem.it/
Il contenuto wiki è costantemente aggiornato dal team di sviluppo, è quindi possibile che la versione online contenga informazioni più recenti di questo documento.