Sommario

MIMRMC3M-TD 3
1. Collegamenti 3
SLOT 3 (H1-TTx) 3
SLOT 4 (H1-TTx) 4
SLOT 5 (H1-D16) 4
SLOT 6 (H1-D16) 4
SLOT 7 (H1-D16) 5
2. Esempi di collegamento 5
Scheda H1-TTx 5
Scheda H1-D16 6
3. Caratteristiche elettriche 6
Scheda H1-TTx 6
Uscite digitali 70mA 7
Uscite digitali protette 500mA 7
Ingressi per termocoppia 8
Scheda H1-D16 8

MIMRMC3M-TD

Documento:	**MIMRMC3M-TD**
Descrizione:	Manuale di installazione e manutenzione
Redattore:	Riccardo Furlato
Approvatore	Giuliano Tognon
Link:	http://www.qem.eu/doku/doku.php/strumenti/moduli/rmc3m/gamme/mimrmc3m-td
Lingua:	Italiano

Release documento	Release Hardware	Descrizione	Note	Data
01	01	Nuovo manuale	/	03/08/2016

1. Collegamenti

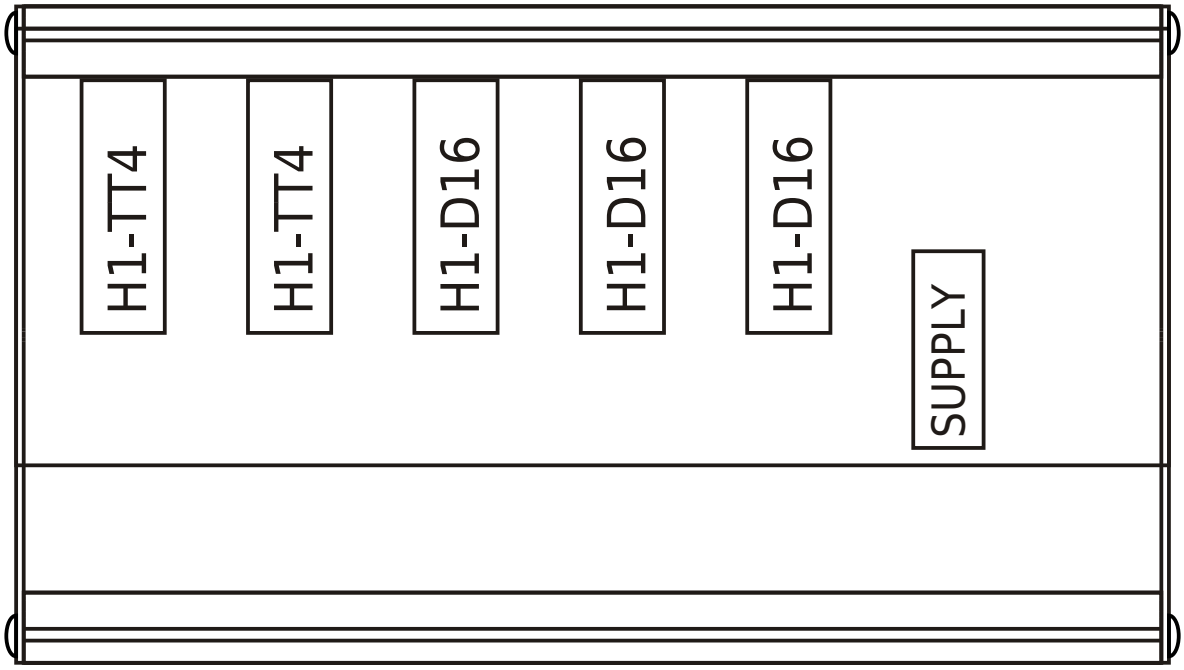

SLOT 3 (H1-TTx)

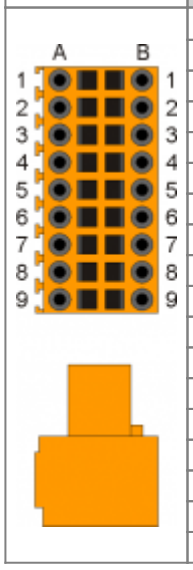

Pin	Nome	Descrizione	Indirizzo
1A	COM1/+AT	Comune uscite digitali 1-8 [1]	
2A	O1	Uscita digitale 1	X.OUT01
3A	O2	Uscita digitale 2	X.OUT02
4A	O3	Uscita digitale 3	X.OUT03
5A	PE	TERRA	
6A	TC1+	Ingresso termocoppia 1	X.AI01
7A	TC1-		
8A	TC2+	Ingresso termocoppia 2	X.AI02
9A	TC2-		
1B	I1	Ingresso digitale I1	X.INP01
2B	I2	Ingresso digitale I2	X.INP02
3B	I3	Ingresso digitale I3	X.INP03
4B	O4	Uscita digitale 4	X.OUT04
5B	PE	TERRA	
6B	TC3+	Ingresso termocoppia 3	X.AI03
7B	TC3-		
8B	TC4+	Ingresso termocoppia 4	X.AI04
9B	TC4-		

[1] Usato come comune su H1-TT4 e H1-TT5. Usato per alimentare le uscite a 12÷28Vdc su H1-TT6

N.B.: X.AI05 valore temperatura ambiente

SLOT 4 (H1-TTx)

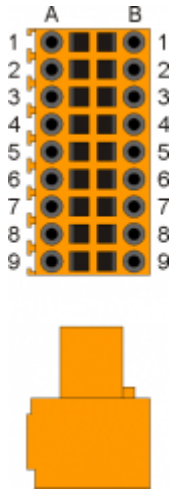

Pin	Nome	Descrizione	Indirizzo
1A	COM1/+AT	Comune uscite digitali 1-8 [1]	
2A	O1	Uscita digitale 1	X.OUT05
3A	O2	Uscita digitale 2	X.OUT06
4A	O3	Uscita digitale 3	X.OUT07
5A	PE	TERRA	
6A	TC1+	Ingresso termocoppia 1	X.AI06
7A	TC1-		
8A	TC2+	Ingresso termocoppia 2	X.AI07
9A	TC2-		
1B	I1	Ingresso digitale I1	X.INP04
2B	I2	Ingresso digitale I2	X.INP05
3B	I3	Ingresso digitale I3	X.INP06
4B	O4	Uscita digitale 4	X.OUT08
5B	PE	TERRA	
6B	TC3+	Ingresso termocoppia 3	X.AI08
7B	TC3-		
8B	TC4+	Ingresso termocoppia 4	X.AI09
9B	TC4-		

[1] Usato come comune su H1-TT4 e H1-TT5. Usato per alimentare le uscite a 12÷28Vdc su H1-TT6

N.B.: X.AI10 valore temperatura ambiente

SLOT 5 (H1-D16)

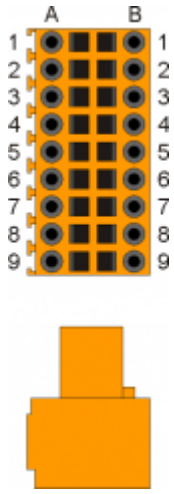

Pin	Nome	Descrizione	Indirizzo
1A	+24V	Uscita 24Vdc[1]	
2A	I1	Ingresso digitale 1	X.INP07
3A	I2	Ingresso digitale 2	X.INP08
4A	I3	Ingresso digitale 3	X.INP09
5A	I4	Ingresso digitale 4	X.INP10
6A	I5	Ingresso digitale 5	X.INP11
7A	I6	Ingresso digitale 6	X.INP12
8A	I7	Ingresso digitale 7	X.INP13
9A	I8	Ingresso digitale 8	X.INP14
1B	COM1	Comune delle uscite digitali	
2B	O1	Uscita digitale 1	X.OUT09
3B	O2	Uscita digitale 2	X.OUT10
4B	O3	Uscita digitale 3	X.OUT11
5B	O4	Uscita digitale 4	X.OUT12
6B	O5	Uscita digitale 5	X.OUT13
7B	O6	Uscita digitale 6	X.OUT14
8B	O7	Uscita digitale 7	X.OUT15
9B	O8	Uscita digitale 8	X.OUT16

[1] Per gli ingressi digitali

SLOT 6 (H1-D16)

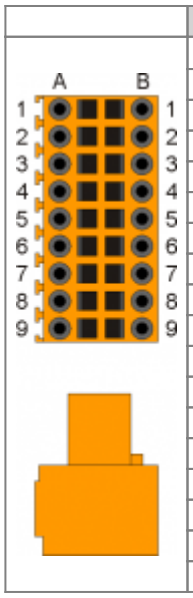

Pin	Nome	Descrizione	Indirizzo
1A	+24V	Uscita 24Vdc[1)]	
2A	I1	Ingresso digitale 1	X.INP15
3A	I2	Ingresso digitale 2	X.INP16
4A	I3	Ingresso digitale 3	X.INP17
5A	I4	Ingresso digitale 4	X.INP18
6A	I5	Ingresso digitale 5	X.INP19
7A	I6	Ingresso digitale 6	X.INP20
8A	I7	Ingresso digitale 7	X.INP21
9A	I8	Ingresso digitale 8	X.INP22
1B	COM1	Comune delle uscite digitali	
2B	O1	Uscita digitale 1	X.OUT17
3B	O2	Uscita digitale 2	X.OUT18
4B	O3	Uscita digitale 3	X.OUT19
5B	O4	Uscita digitale 4	X.OUT20
6B	O5	Uscita digitale 5	X.OUT21
7B	O6	Uscita digitale 6	X.OUT22
8B	O7	Uscita digitale 7	X.OUT23
9B	O8	Uscita digitale 8	X.OUT24

[1)] Per gli ingressi digitali

SLOT 7 (H1-D16)

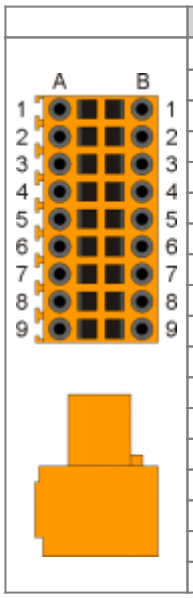

Pin	Nome	Descrizione	Indirizzo
1A	+24V	Uscita 24Vdc[1)]	
2A	I1	Ingresso digitale 1	X.INP23
3A	I2	Ingresso digitale 2	X.INP24
4A	I3	Ingresso digitale 3	X.INP25
5A	I4	Ingresso digitale 4	X.INP26
6A	I5	Ingresso digitale 5	X.INP27
7A	I6	Ingresso digitale 6	X.INP28
8A	I7	Ingresso digitale 7	X.INP29
9A	I8	Ingresso digitale 8	X.INP30
1B	COM1	Comune delle uscite digitali	
2B	O1	Uscita digitale 1	X.OUT25
3B	O2	Uscita digitale 2	X.OUT26
4B	O3	Uscita digitale 3	X.OUT27
5B	O4	Uscita digitale 4	X.OUT28
6B	O5	Uscita digitale 5	X.OUT29
7B	O6	Uscita digitale 6	X.OUT30
8B	O7	Uscita digitale 7	X.OUT31
9B	O8	Uscita digitale 8	X.OUT32

[1)] Per gli ingressi digitali

2. Esempi di collegamento

Scheda H1-TTx

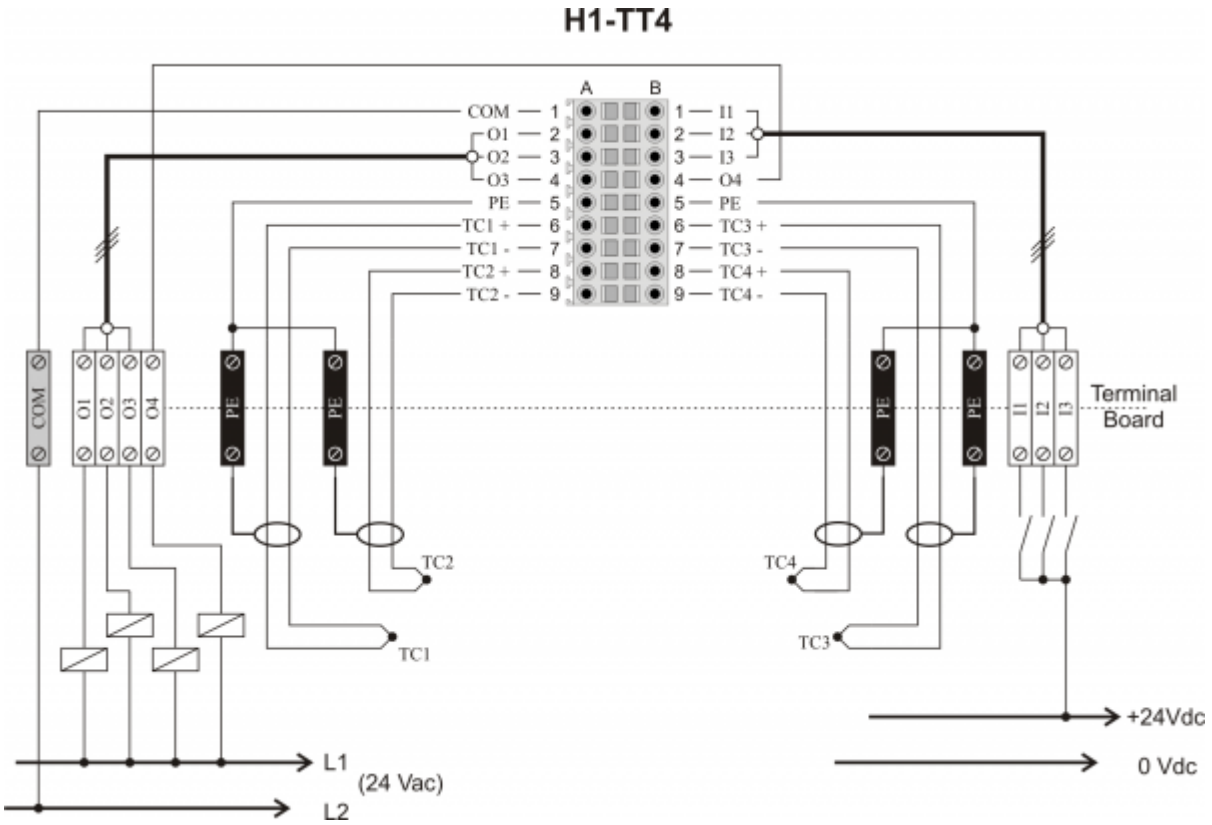

Scheda H1-D16

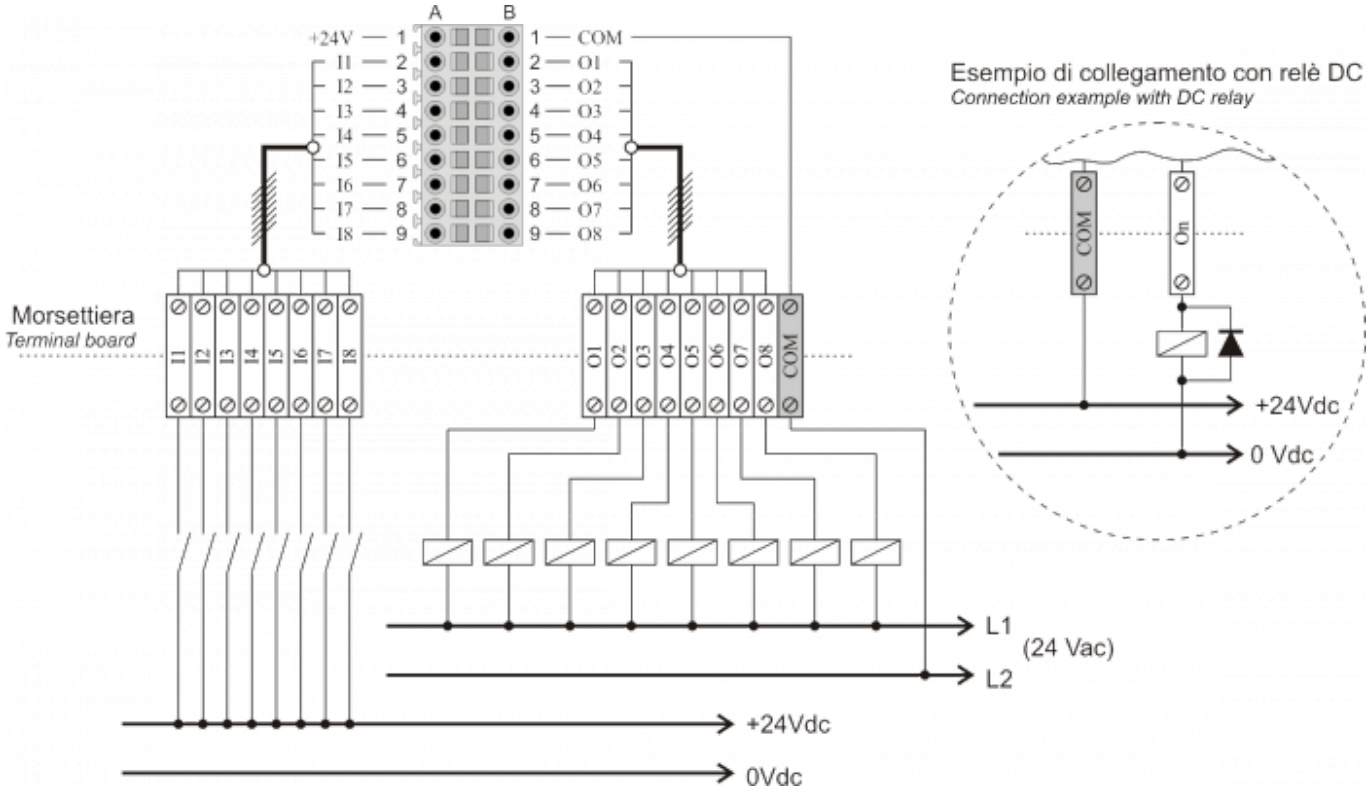

3. Caratteristiche elettriche

Scheda H1-TTx

Tipo di polarizzazione	PNP
Tempo minimo di acquisizione (hardware)	1,3 ms
Isolamento	2500 Vrms
Tensione di funzionamento nominale	24 Vdc

Tensione stato logico 0	0÷5 V
Tensione stato logico 1	20÷28 V
Caduta di tensione interna	1,2 V
Resistenza di ingresso	3300 Ω

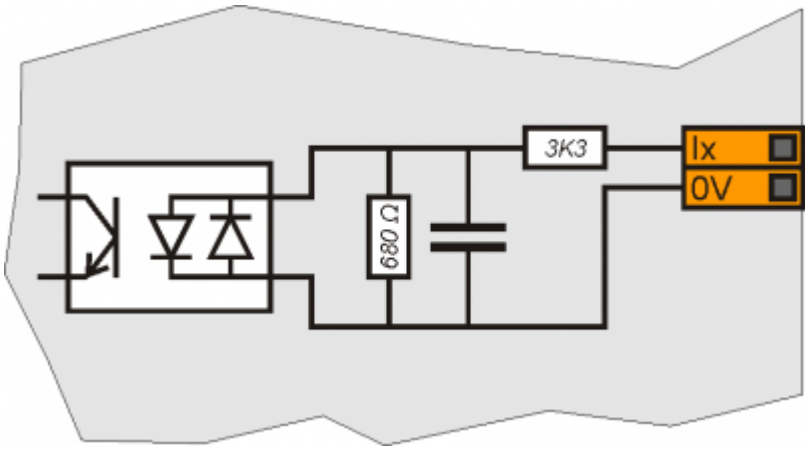

Uscite digitali 70mA

Carico commutabile	ac/dc, (NPN/PNP)
Isolamento	1000Vrms
Max. tensione di funzionamento	24Vac/dc
Caduta di tensione interna	2,5V
Corrente nominale	10mA
Corrente max.	70mA
Corrente residua	0,02mA
Tempo di commutazione da ON a OFF	0,120ms (max.)
Tempo di commutazione da OFF a ON	0,008ms (max.)

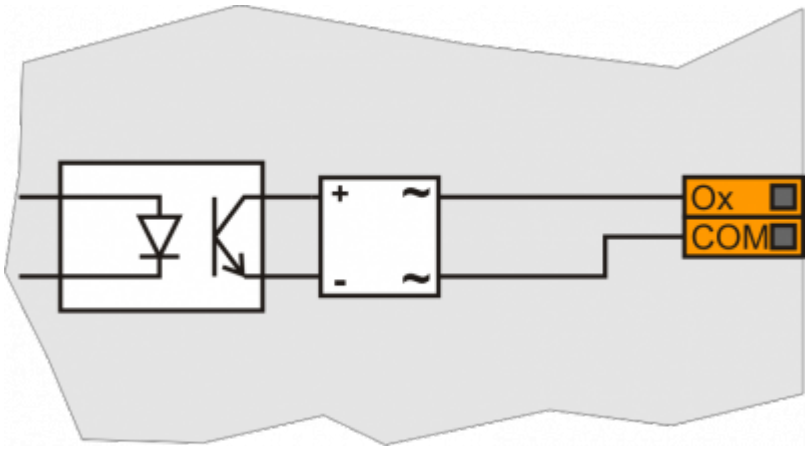

Uscite digitali protette 500mA

Carico commutabile	Dc (PNP)
Max. tensione di funzionamento	28V
Isolamento	1000VRMS
Caduta di tensione interna max.	600mV
Resistenza interna massima @ON	90mΩ
Corrente max. di protezione	12A
Corrente max. di funzionamento	500mA
Corrente max. @OFF	5µA
Tempo di massimo commutazione da ON a OFF	270µs
Tempo di massimo commutazione da OFF a ON	250µs

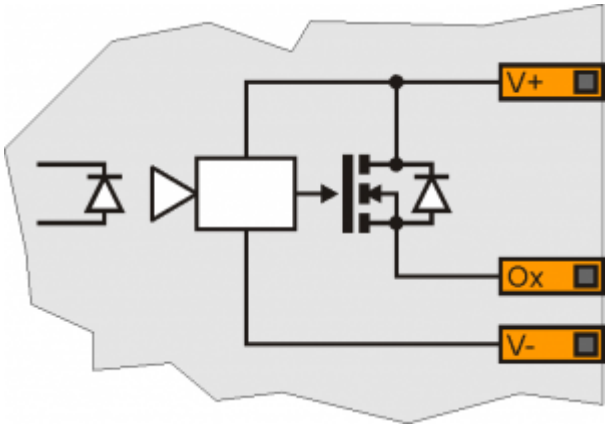

Ingressi per termocoppia

Campo di funzionamento	-50÷700 °C
Accuratezza	+/- 1 °C
Tempo di campionamento ADC	160 ms [1]
Compensazione del giunto freddo	Tramite sensore elettronico per la misura diretta della temperatura in prossimità della morsettiera.

[1] E' consigliabile utilizzare dei filtri software sui valori acquisiti adeguati al tipo di applicazione.

Scheda H1-D16

Tipo di polarizzazione	PNP
Tempo minimo di acquisizione (hardware)	1,3 ms
Isolamento	2500 Vrms
Tensione di funzionamento nominale	24 Vdc
Tensione stato logico 0	0÷5 V
Tensione stato logico 1	20÷28 V
Caduta di tensione interna	1,2 V
Resistenza di ingresso	3300 Ω

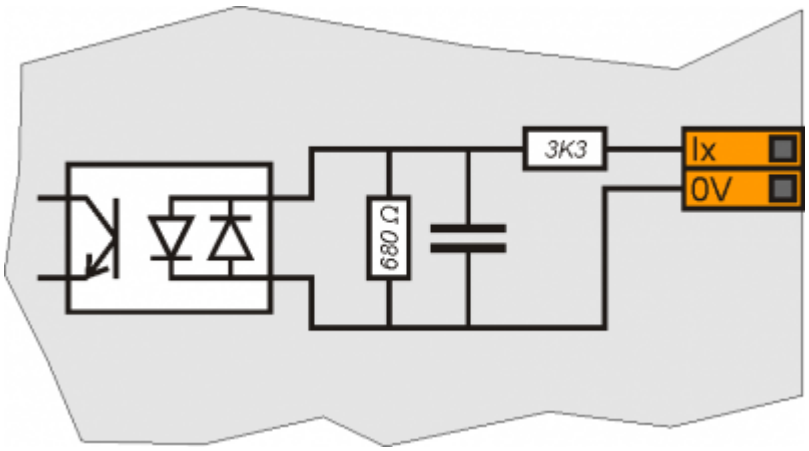

Documento generato automaticamente da **Qem Wiki** - https://wiki.qem.it/
Il contenuto wiki è costantemente aggiornato dal team di sviluppo, è quindi possibile che la versione online contenga informazioni più recenti di questo documento.