Sommario

MIMRMC3M-TF 3
1. Collegamenti 3
SLOT 3 (H1-TP2) 3
SLOT 4 (H1-TP2) 4
SLOT 5 (H1-I16) 4
SLOT 6 (H1-P16) 4
SLOT 7 (H1-P16) 5
2. Esempi di collegamento 5
Scheda H1-TP2 5
Scheda H1-I16 6
Scheda H1-P16 6
3. Caratteristiche elettriche 7
Scheda H1-TP2 7
Uscite digitali 8
Ingressi per PT100 9
Scheda H1-I16 9
Scheda H1-P16 9

MIMRMC3M-TF

Documento:	**MIMRMC3M-TF**
Descrizione:	Manuale di installazione e manutenzione
Redattore:	Gabriele Bazzi
Approvatore	Giuliano Tognon
Link:	http://www.qem.eu/doku/doku.php/strumenti/moduli/rmc3m/gamme/mimrmc3m-TF
Lingua:	Italiano

Release documento	Release Hardware	Descrizione	Note	Data
01	01	Nuovo manuale	/	14/06/2017

1. Collegamenti

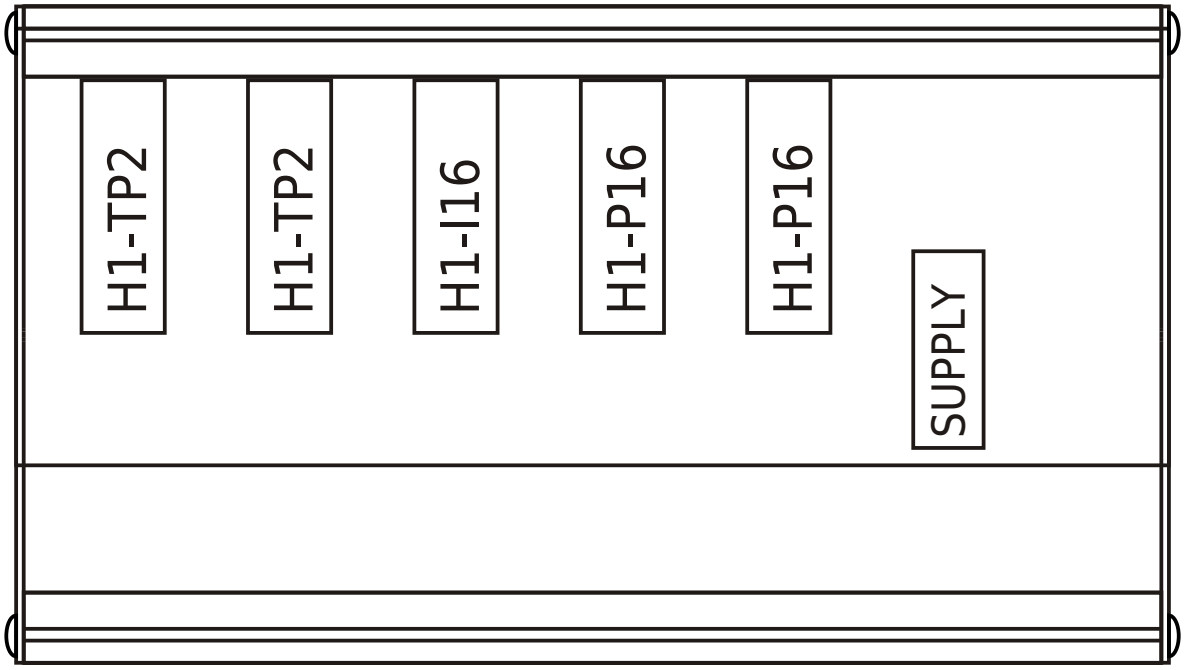

SLOT 3 (H1-TP2)

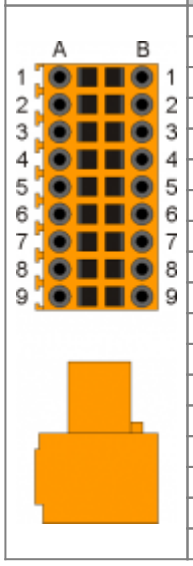

Pin	Nome	Descrizione	Indirizzo
1B	I1	Ingresso digitale I1	X.INP01
2B	I2	Ingresso digitale I2	X.INP02
3B	I3	Ingresso digitale I3	X.INP03
2A	O1	Uscita digitale O1	X.OUT01
3A	O2	Uscita digitale O2	X.OUT02
4A	O3	Uscita digitale O3	X.OUT03
4B	O4	Uscita digitale O4	X.OUT04
1A	COM	Comune delle uscite digitali	
5A	PE	TERRA	
5B			
6A	V1-1	PT100-1	X.AI01
7A	V2-1		
9A	V3-1		
6B	V1-2	PT100-2	X.AI02
7B	V2-2		
9B	V3-2		
8A	NC	Non connesso	
8B			

SLOT 4 (H1-TP2)

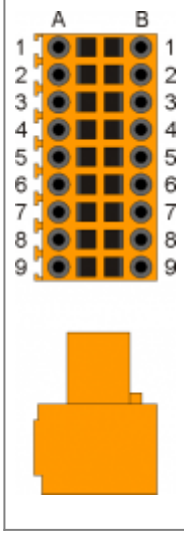

Pin	Nome	Descrizione	Indirizzo
1B	I1	Ingresso digitale I1	X.INP04
2B	I2	Ingresso digitale I2	X.INP05
3B	I3	Ingresso digitale I3	X.INP06
2A	O1	Uscita digitale O1	X.OUT05
3A	O2	Uscita digitale O2	X.OUT06
4A	O3	Uscita digitale O3	X.OUT07
4B	O4	Uscita digitale O4	X.OUT08
1A	COM	Comune delle uscite digitali	
5A	PE	TERRA	
5B			
6A	V1-1	PT100-1	X.AI03
7A	V2-1		
9A	V3-1		
6B	V1-2	PT100-2	X.AI04
7B	V2-2		
9B	V3-2		
8A	NC	Non connesso	
8B			

N.B.: X.AI10 valore temperatura ambiente

SLOT 5 (H1-I16)

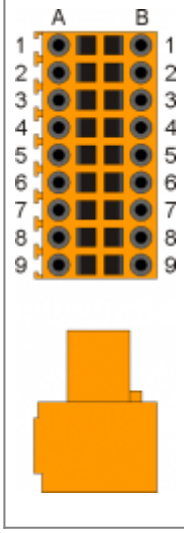

Pin	Nome	Descrizione	Indirizzo
1A	+24V	Uscita +24V dc	
1B	0V	Comune degli ingressi digitali	
2A	I1	Ingresso digitale 1	X.INP07
3A	I2	Ingresso digitale 2	X.INP08
4A	I3	Ingresso digitale 3	X.INP09
5A	I4	Ingresso digitale 4	X.INP10
6A	I5	Ingresso digitale 5	X.INP11
7A	I6	Ingresso digitale 6	X.INP12
8A	I7	Ingresso digitale 7	X.INP13
9A	I8	Ingresso digitale 8	X.INP14
2B	I9	Ingresso digitale 9	X.INP15
3B	I10	Ingresso digitale 10	X.INP16
4B	I11	Ingresso digitale 11	X.INP17
5B	I12	Ingresso digitale 12	X.INP18
6B	I13	Ingresso digitale 13	X.INP19
7B	I14	Ingresso digitale 14	X.INP20
8B	I15	Ingresso digitale 15	X.INP21
9B	I16	Ingresso digitale 16	X.INP22

SLOT 6 (H1-P16)

Pin	Nome	Descrizione	Indirizzo

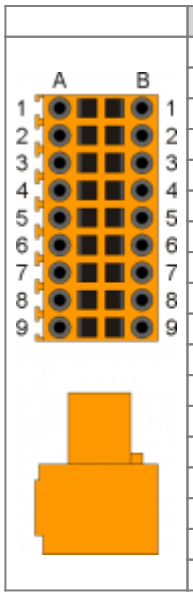

Pin	Nome	Descrizione	Indirizzo
1A	O1	Uscita digitale 1	X.OUT09
2A	O2	Uscita digitale 2	X.OUT10
3A	O3	Uscita digitale 3	X.OUT11
4A	O4	Uscita digitale 4	X.OUT12
5A	O5	Uscita digitale 5	X.OUT13
6A	O6	Uscita digitale 6	X.OUT14
7A	O7	Uscita digitale 7	X.OUT15
8A	O8	Uscita digitale 8	X.OUT16
9A	V1+	Ingresso alimentazione uscite 09÷16 (12÷28V dc)	
1B	O9	Uscita digitale 9	X.OUT17
2B	O10	Uscita digitale 10	X.OUT18
3B	O11	Uscita digitale 11	X.OUT19
4B	O12	Uscita digitale 12	X.OUT20
5B	O13	Uscita digitale 13	X.OUT21
6B	O14	Uscita digitale 14	X.OUT22
7B	O15	Uscita digitale 15	X.OUT23
8B	O16	Uscita digitale 16	X.OUT24
9B	V2+	Ingresso alimentazione uscite 17÷24 (12÷28V dc)	

SLOT 7 (H1-P16)

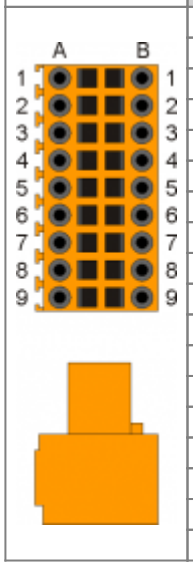

Pin	Nome	Descrizione	Indirizzo
1A	O1	Uscita digitale 1	X.OUT25
2A	O2	Uscita digitale 2	X.OUT26
3A	O3	Uscita digitale 3	X.OUT27
4A	O4	Uscita digitale 4	X.OUT28
5A	O5	Uscita digitale 5	X.OUT29
6A	O6	Uscita digitale 6	X.OUT30
7A	O7	Uscita digitale 7	X.OUT31
8A	O8	Uscita digitale 8	X.OUT32
9A	V1+	Ingresso alimentazione uscite 25÷32 (12÷28V dc)	
1B	O9	Uscita digitale 9	X.OUT33
2B	O10	Uscita digitale 10	X.OUT34
3B	O11	Uscita digitale 11	X.OUT35
4B	O12	Uscita digitale 12	X.OUT36
5B	O13	Uscita digitale 13	X.OUT37
6B	O14	Uscita digitale 14	X.OUT38
7B	O15	Uscita digitale 15	X.OUT39
8B	O16	Uscita digitale 16	X.OUT40
9B	V2+	Ingresso alimentazione uscite 33÷40 (12÷28V dc)	

2. Esempi di collegamento

Scheda H1-TP2

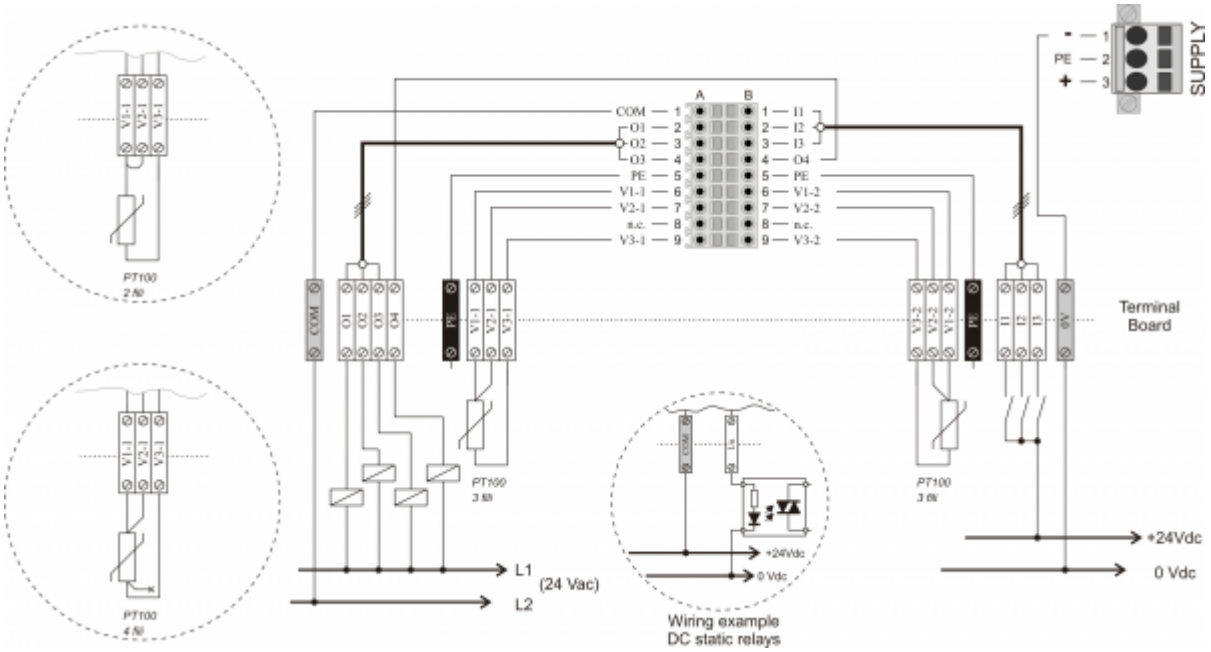

Scheda H1-I16

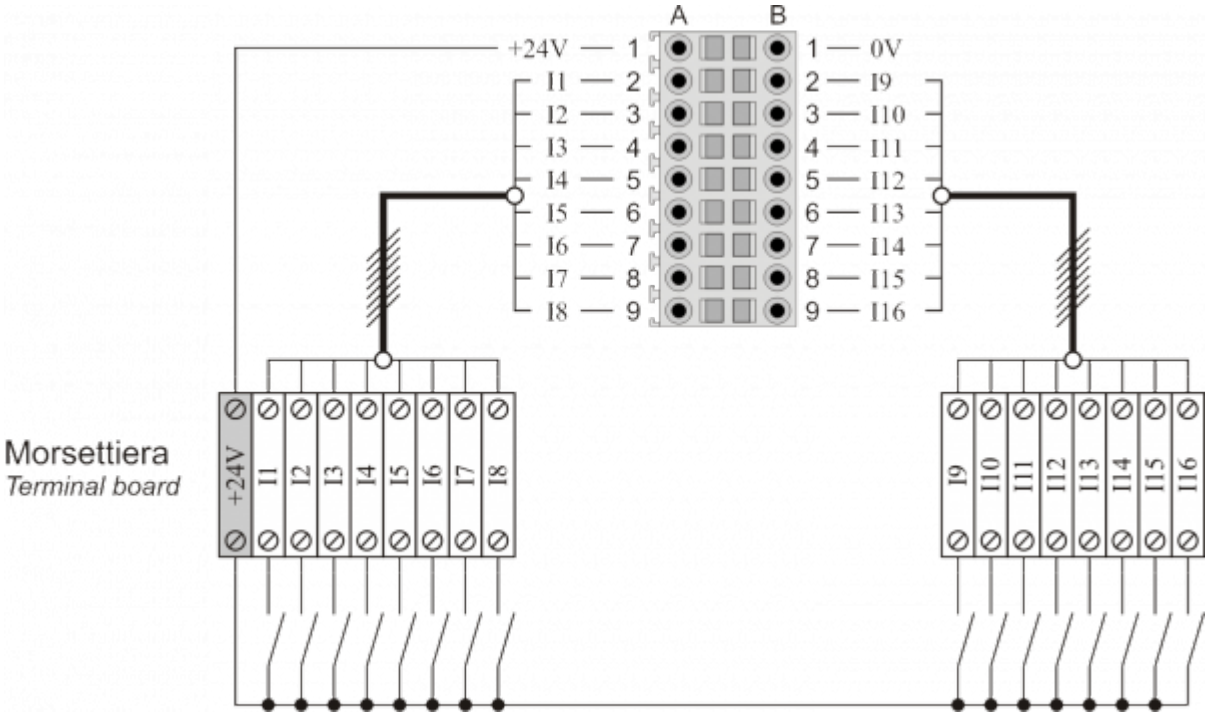

Scheda H1-P16

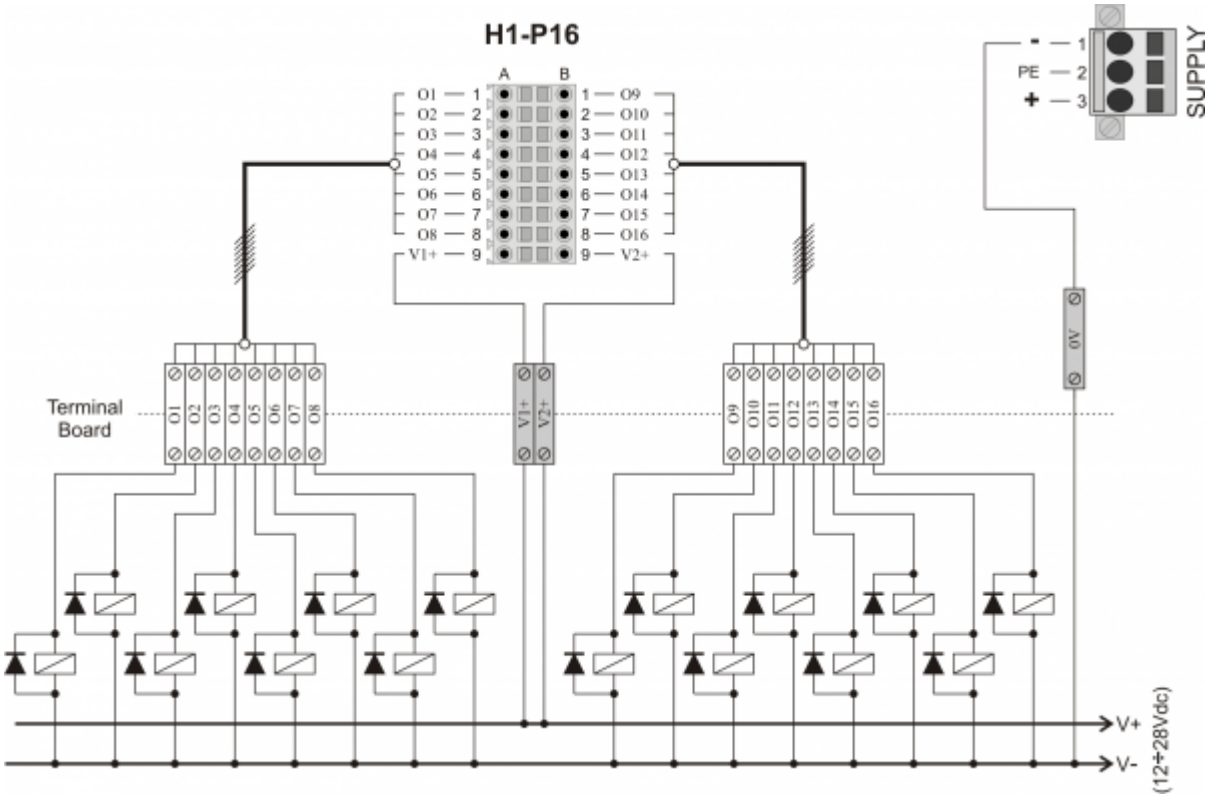

3. Caratteristiche elettriche

Scheda H1-TP2

Tipo di polarizzazione	PNP
Tempo minimo di acquisizione (hardware)	1,3 ms
Isolamento	2500 Vrms
Tensione di funzionamento nominale	24 Vdc
Tensione stato logico 0	0÷5 V
Tensione stato logico 1	20÷28 V
Caduta di tensione interna	1,2 V
Resistenza di ingresso	3300 Ω

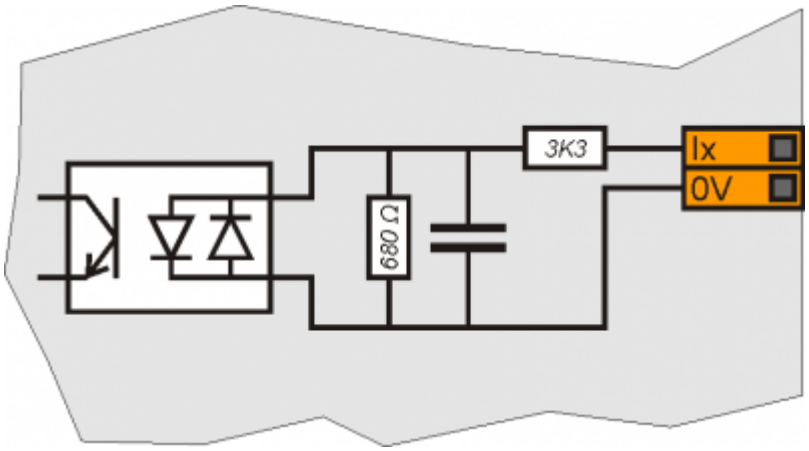

Uscite digitali

Carico commutabile	ac/dc, (NPN/PNP)
Isolamento	1000Vrms
Max. tensione di funzionamento	24Vac/dc
Caduta di tensione interna	2,5V
Corrente nominale	10mA
Corrente max.	70mA
Corrente residua	0,02mA
Tempo di commutazione da ON a OFF	0,120ms (max.)
Tempo di commutazione da OFF a ON	0,008ms (max.)

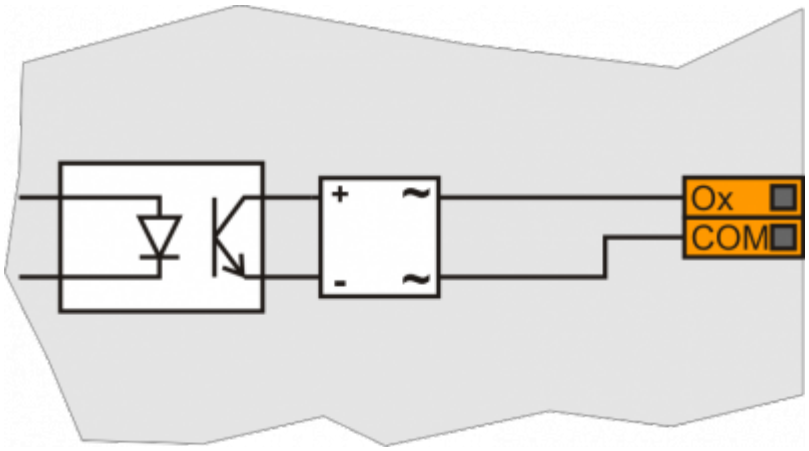

Ingressi per PT100

Tipo di sonde collegabili	PT100 (isolata)
Campo di funzionamento	-200÷600 °C
Accuratezza	+/-0,2 °C
Numero di campionamento al secondo	3
Compensazione errore filo	Per sensore a 3/4 fili

E' consigliabile utilizzare dei filtri software sui valori acquisiti adeguati al tipo di applicazione.

Scheda H1-I16

Tipo di polarizzazione	PNP
Tempo minimo di acquisizione (hardware)	1,3 ms
Isolamento	2500 Vrms
Tensione di funzionamento nominale	24 Vdc
Tensione stato logico 0	0÷5 V
Tensione stato logico 1	20÷28 V
Caduta di tensione interna	1,2 V
Resistenza di ingresso	3300 Ω

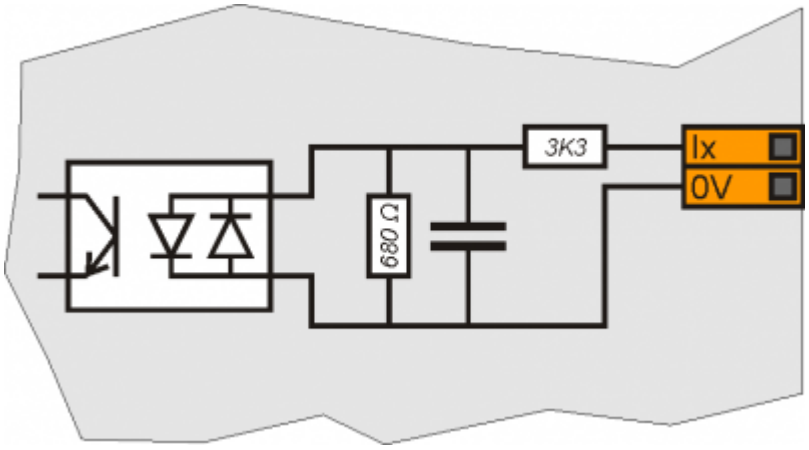

Scheda H1-P16

Carico commutabile	Dc (PNP)
Max. tensione di funzionamento	28V
Isolamento	1000VRMS
Caduta di tensione interna max.	600mV
Resistenza interna massima @ON	90mO
Corrente max. di protezione	12A
Corrente max. di funzionamento	500mA
Corrente max. @OFF	5µA
Tempo di massimo commutazione da ON a OFF	270µs
Tempo di massimo commutazione da OFF a ON	250µs

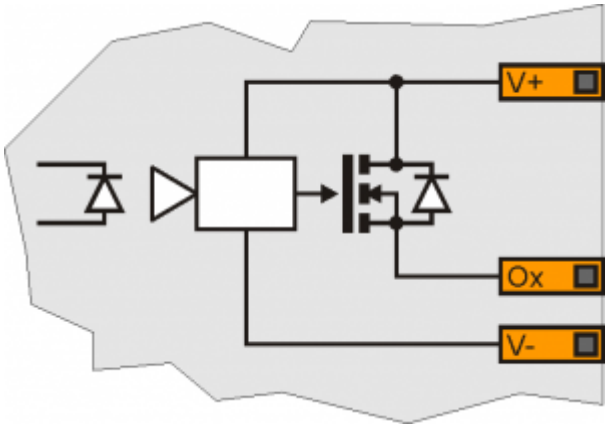

Documento generato automaticamente da **Qem Wiki** - https://wiki.qem.it/
Il contenuto wiki è costantemente aggiornato dal team di sviluppo, è quindi possibile che la versione online contenga informazioni più recenti di questo documento.