MCE_P1P20F-031: Connessioni

1. Informazioni

1.1 Release

Documento:	**mce_p1p20f-031**
Descrizione:	Manuale delle connessioni elettriche p1p20f-031
Redattore:	Denis Dal Ronco
Approvatore	Giuliano Tognon
Link:	https://www.qem.eu/doku/doku.php/strumenti/qmoveplus/j1p20/p1p20f-031/mce_p1p20f-031
Lingua:	Italiano

Release documento	Descrizione	Note	Data
01	Nuovo manuale		20/07/2023

Specificazioni

I diritti d'autore di questo manuale sono riservati. Nessuna parte di questo documento, può essere copiata o riprodotta in qualsiasi forma senza la preventiva autorizzazione scritta della QEM.

QEM non presenta assicurazioni o garanzie sui contenuti e specificatamente declina ogni responsabilità inerente alle garanzie di idoneità per qualsiasi scopo particolare. Le informazioni in questo documento sono soggette a modifica senza preavviso. QEM non si assume alcuna responsabilità per qualsiasi errore che può apparire in questo documento.

Marchi registrati :

- QEM® è un marchio registrato.

2. Descrizione

Il software applicativo **P1P20F-031**, installato su hardware *J1-P20-FZ20*, è stato realizzato per automatizzare una macchina tagliablocchi per il marmo.

Sommario

MCE_P1P20F-031: Connessioni 1
1. Informazioni 1
1.1 Release 1
Specificazioni 1
2. Descrizione 2
3. Hardware e collegamenti 5
3.1 Strumento J1-P20-FZ20 5
3.1.1 Alimentazione 7
3.1.2 Connettività 7
3.1.3 Ingressi digitali 8
3.1.4 Ingressi di conteggio 11
3.1.5 Uscite digitali 13
3.1.6 Ingressi analogici 16
3.1.7 Uscite analogiche 18
4. Assistenza 19
Riparazione 19
Spedizione 19

3. Hardware e collegamenti

3.1 Strumento J1-P20-FZ20

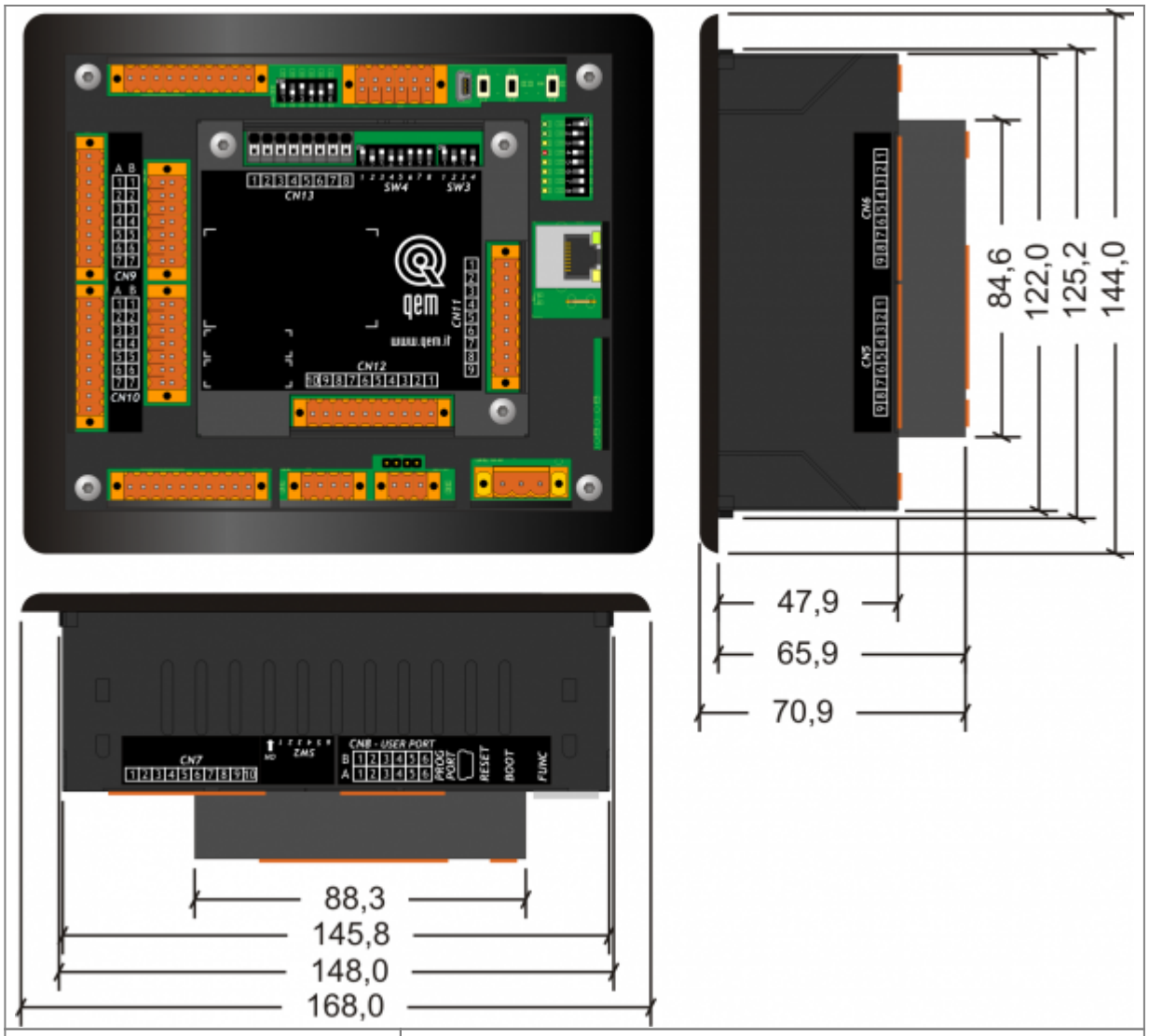

	J1-P20-Fx:Manuale di Installazione e Manutenzione

3.1.1 Alimentazione

3.1.1.1 CN1

Lo strumento dovrà essere alimentato a 24Vdc, prevedere un fusibile esterno in serie al conduttore positivo +24Volt.

	PIN	ID	DESCRIZIONE
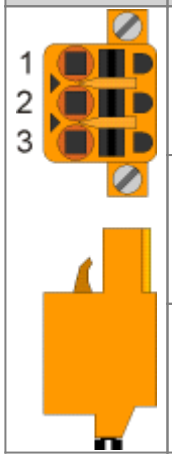	1	+24V	Positivo Alimentazione **+24Vdc**
	2	PE	Terra-PE
	3	0V	Comune Alimentazione **0Vdc**

3.1.2 Connettività

Saranno previste in “versione standard”, Nr. 2 seriali:

- PORTA PROG → Seriale con standard logico TTL per programmazione.
- PORTA ETHERNET

Nr. 1 Porta USB per salvataggio/caricamento dati da memoria esterna.

Nr. 1 Porta CAN per il collegamento a moduli I/O esterni.

3.1.3 Ingressi digitali

S = Stato	A = Azione	ID
NO = Normalmente Aperto	**I** = Impulsivo	**ID** = Software
NC = Normalmente Chiuso	**C** = Continuo	

3.1.3.1 CN6

	PIN	ID	DESCRIZIONE			S	A
1	1	0V	Comune degli ingressi digitali - Collegato internamente allo 0Volt (PIN 3 - CN1)				
2	2	I1	**Jog**	**Asse X**	Avanti	NO	I
3	3	I2			Indietro		
4	4	I3		**Asse Y**	Avanti		
5	5	I4			Indietro		
6	6	I5		**Asse Z**	Salita		
7	7	I6			Discesa		
8	8	I7	**Finecorsa**	**Asse X**	Avanti	NC	C
9	9	I8			indietro		

3.1.3.1.1 Esempio di collegamento

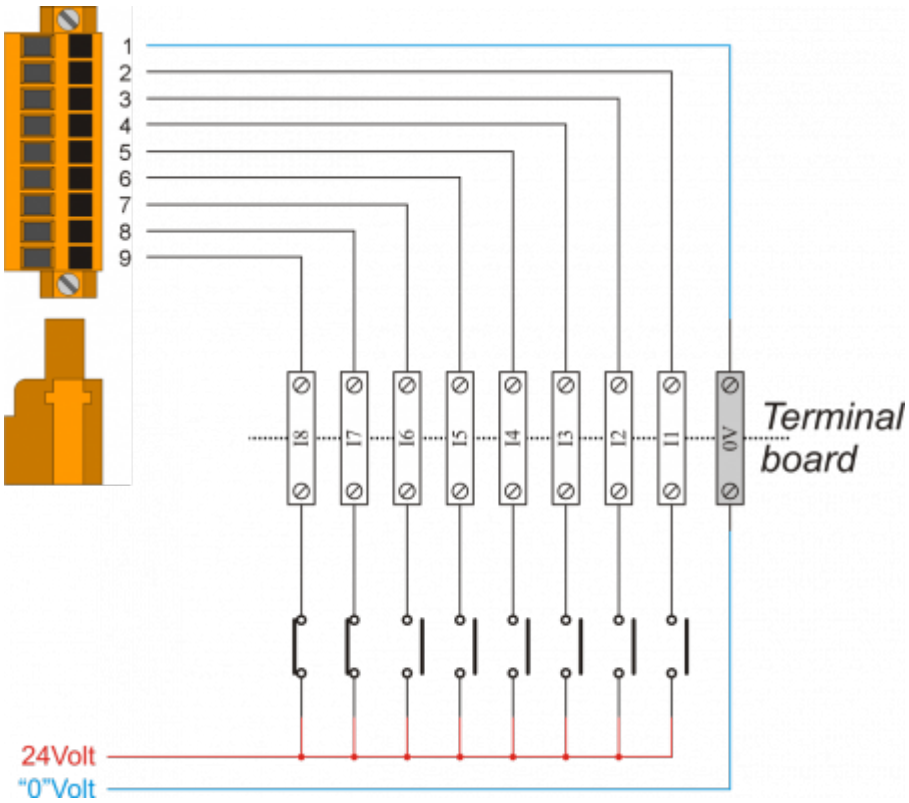

3.1.3.2 CN5

	PIN	ID	DESCRIZIONE			S	A
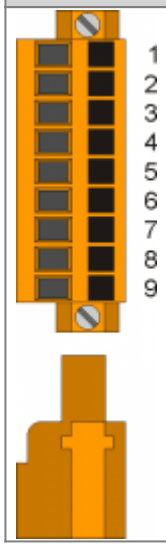	1	0V	Comune degli ingressi digitali - Collegato internamente allo 0Volt (PIN 3 - CN1)				
	2	I9	**Finecorsa**	**Asse Y**	Avanti	NC	C
	3	I10			Indietro		
	4	I11	**Finecorsa**	**Asse Z**	Alto	NC	C
	5	I12			Basso		
	6	I13	**Manuale / Automatico**	OFF = Manuale, ON = Automatico		NO	C
	7	I14	**Start**				I
	8	I15	**Stop**			NC	C
	9	I16	**Emergenza**			NC	

3.1.3.2.1 Esempio di collegamento

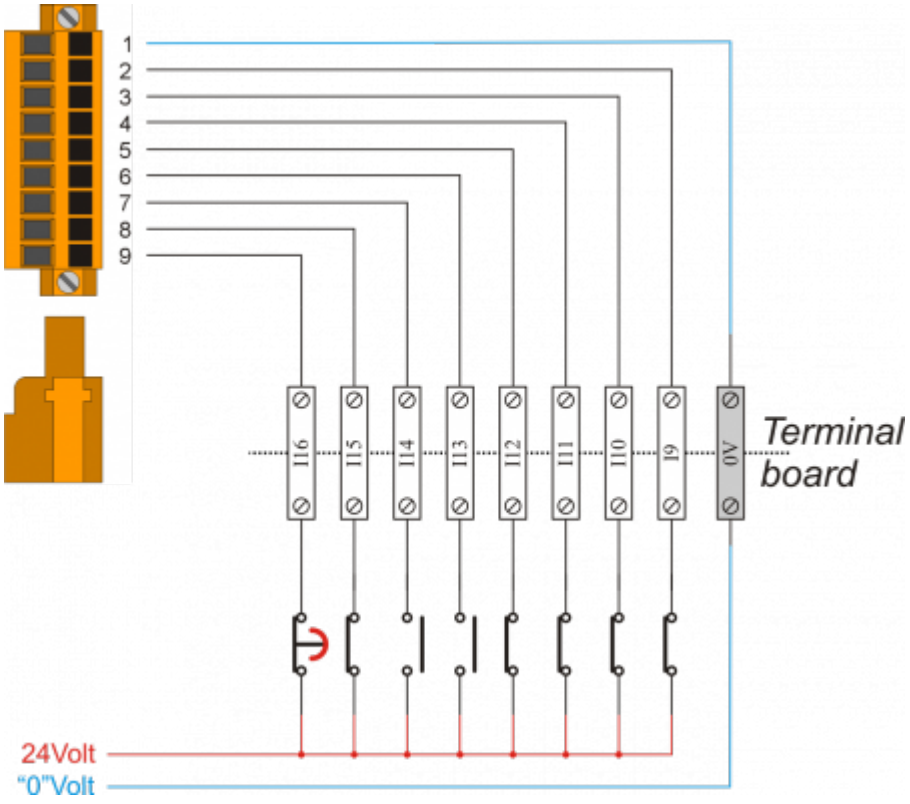

3.1.3.3 CN11

	PIN	ID	DESCRIZIONE		S	A
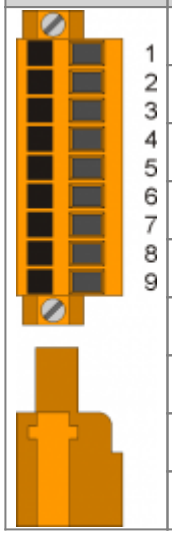	9	0V	Comune degli ingressi digitali - Collegato internamente allo 0Volt (PIN 3 - CN1)			
	8	I17	**Disco in marcia**		NO	C
	7	I18	**Flussostato**		NC	
	6	I19	**Catena dei termici**			
	5	I20	**Fault dei drive**			
	4	I21	**Barriere di sicurezza**			
	3	I22	**Micro azzeramento**	**Asse Y**	NO	
	2	I23		**Asse Z**		
	1	I24	*Disponibile*		-	-

3.1.3.3.1 Esempio di collegamento

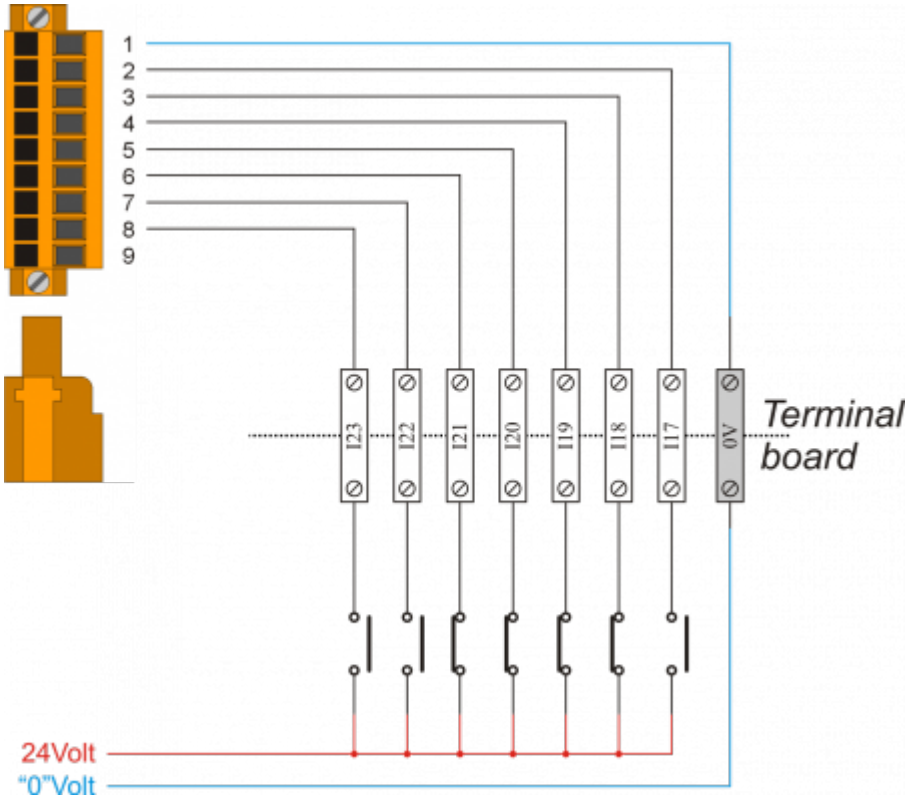

3.1.4 Ingressi di conteggio

3.1.4.1 CN9

	PIN	ID		DESCRIZIONE	
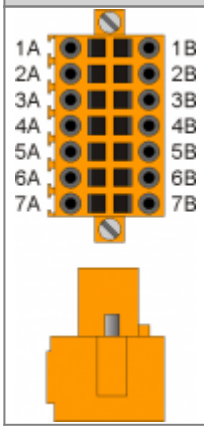	1A	+24V		Alimentazione encoder	
	2A	PHA1		**Fase A**	**Asse Y**
	3A	PHB1		**Fase B**	
	4A	Z1		**Fase Z**	
	5A	0V	∩	Comune degli ingressi di conteggio - Collegato internamente allo 0Volt (PIN 3 - CN1) Connettere al PIN 5B	
	6A			Connettere al PIN 6B	
	7A			Connettere al PIN 7B	

3.1.4.1.1 Esempio di collegamento

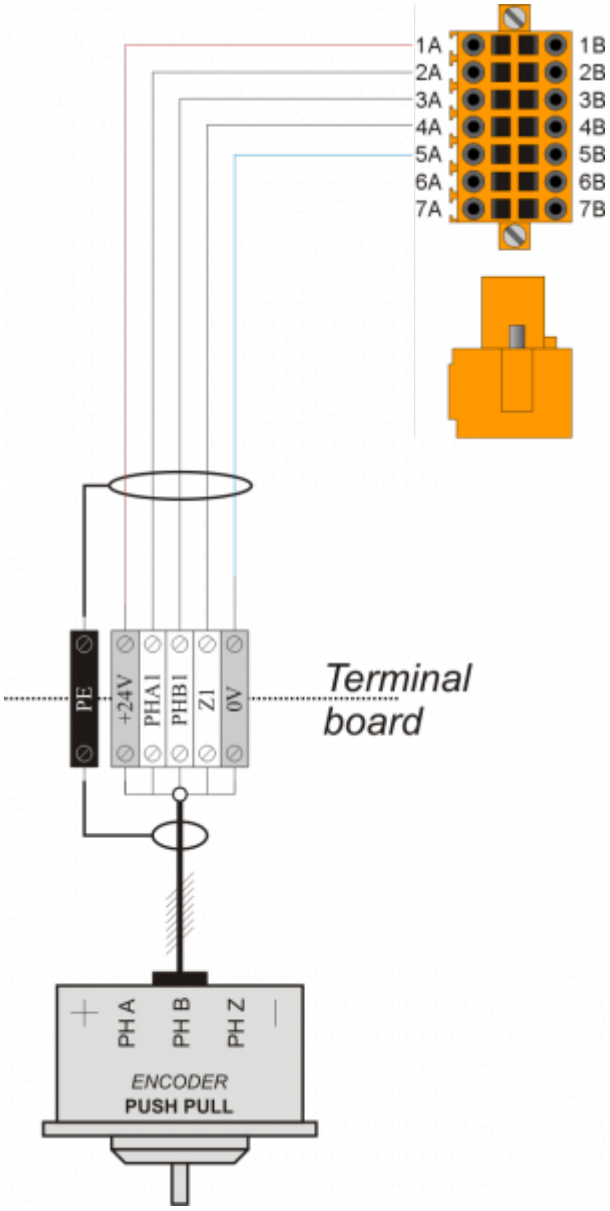

3.1.4.2 CN10

	PIN	ID		DESCRIZIONE	
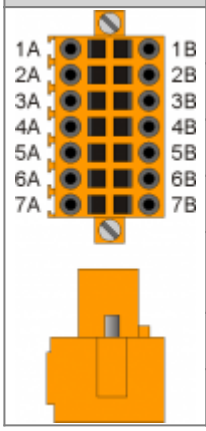	1A	+24V		Alimentazione encoder	
	2A	PHA2		**Fase A**	**Asse Z**
	3A	PHB2		**Fase B**	
	4A	Z2		**Fase Z**	
	5A	0V	n	Comune degli ingressi di conteggio - Collegato internamente allo 0Volt (PIN 3 - CN1) Connettere al PIN 5B	
	6A			Connettere al PIN 6B	
	7A			Connettere al PIN 7B	

3.1.4.2.1 Esempio di collegamento

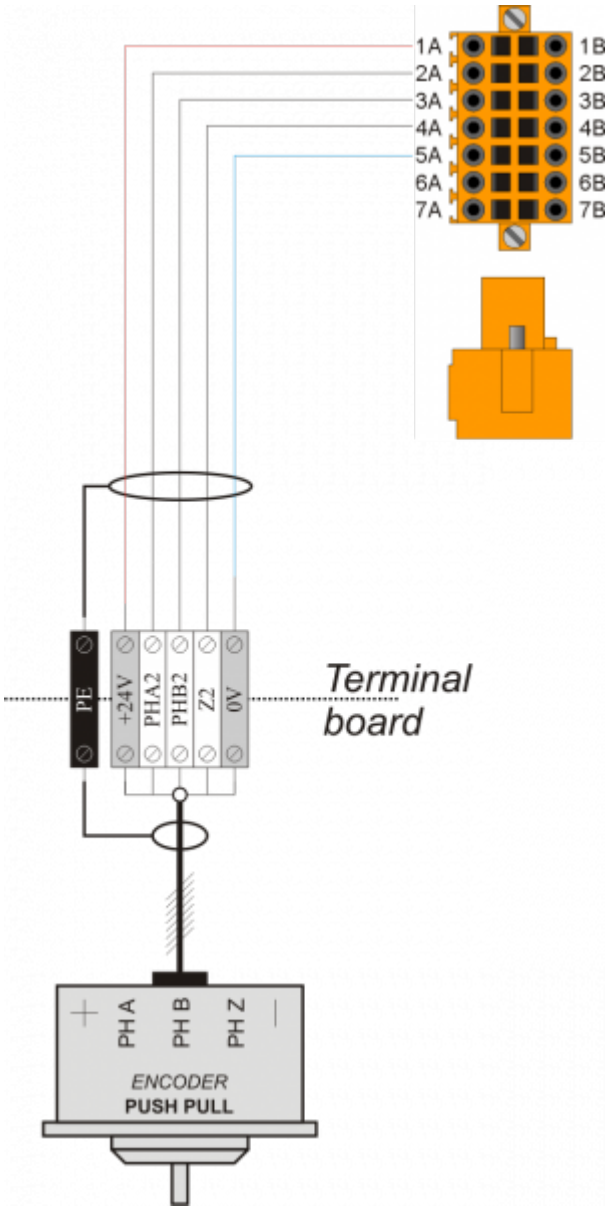

3.1.5 Uscite digitali

S = Stato	ID
OFF = Spento	**ID** = Software
ON = Acceso	

3.1.5.1 CN7

	PIN	ID	DESCRIZIONE		S
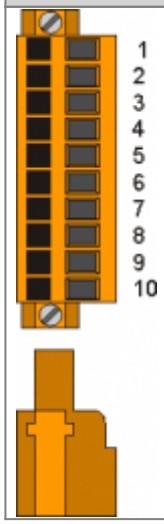	1	V+	Ingresso alimentazione uscite (12÷28V dc)		
	2	O1	**Ciclo automatico**		OFF
	3	O2	**Allarme**		
	4	O3	**Buzzer**		
	5	O4	**Comando avanti**	**Asse X**	
	6	O5	**Comando indietro**	**Asse X**	
	7	O6	**Comando avanti**	**Asse Y**	
	8	O7	**Comando indietro**		
	9	O8	**Comando salita**	**Asse Z**	
	10	V-	Ingresso alimentazione uscite (0V dc)		

3.1.5.1.1 Esempio di collegamento

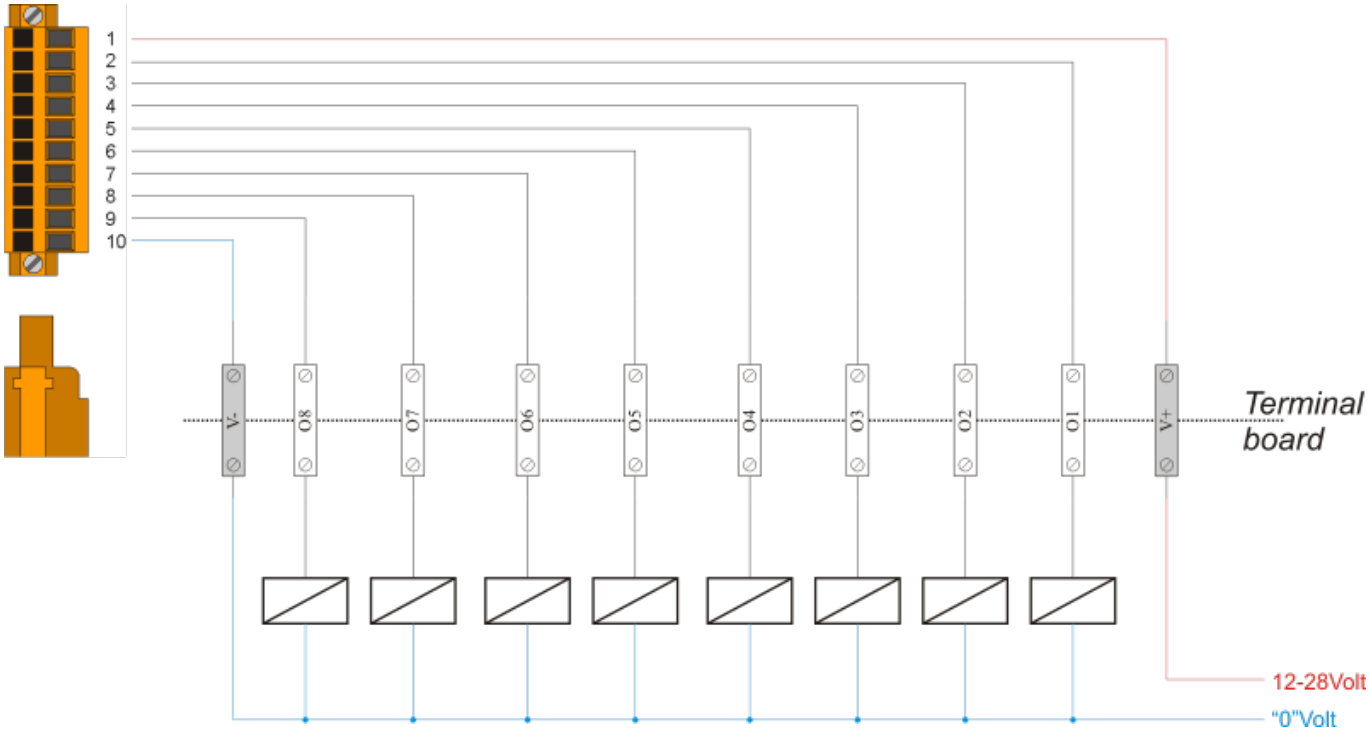

3.1.5.2 CN4

	PIN	ID	DESCRIZIONE		S
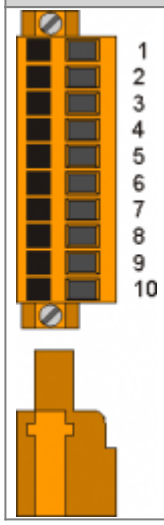	1	V+	Ingresso alimentazione uscite (12÷28V dc)		
	2	O9	**Comando discesa**	**Asse Z**	OFF
	3	O10	**Elettrovalvola acqua**		
	4	O11	**Attivazione laser**		
	5	O12	**Fine ciclo automatico**		
	6	O13	**Abilitazione inverter disco**		
	7	O14	**Freno**	**Asse Y**	
	8	O15		**Asse Z**	
	9	O16	**Macchina OK**	ON = Nessun allarme	
	10	V-	Ingresso alimentazione uscite (0V dc)		

3.1.5.2.1 Esempio di collegamento

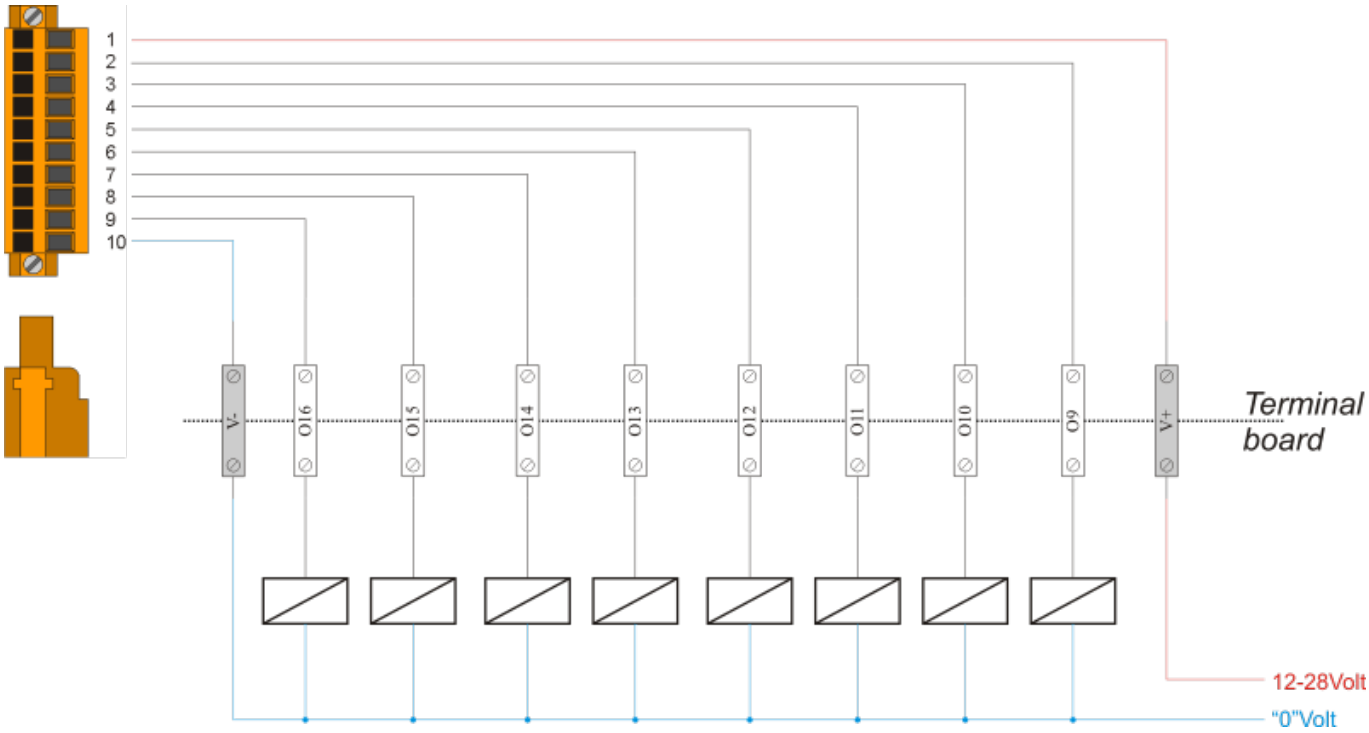

3.1.5.3 CN12

	PIN	ID	DESCRIZIONE		S
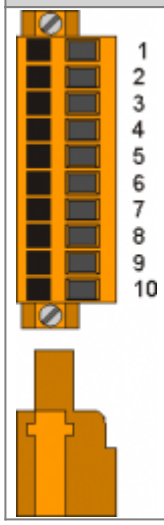	1	V+	Ingresso alimentazione uscite O9÷O12(12÷28V dc)		
	2	O17	**Comando rallentamento**	**Asse Y**	OFF
	3	O18	**Comando rallentamento**	**Asse Z**	
	4	O19	**Ultimo taglio**		
	5	O20	*Disponibile*		-
	6	O21			
	7	O22			
	8	O23			
	9	O24			
	10	V-	Ingresso alimentazione uscite (0V dc)		

3.1.5.3.1 Esempio di collegamento

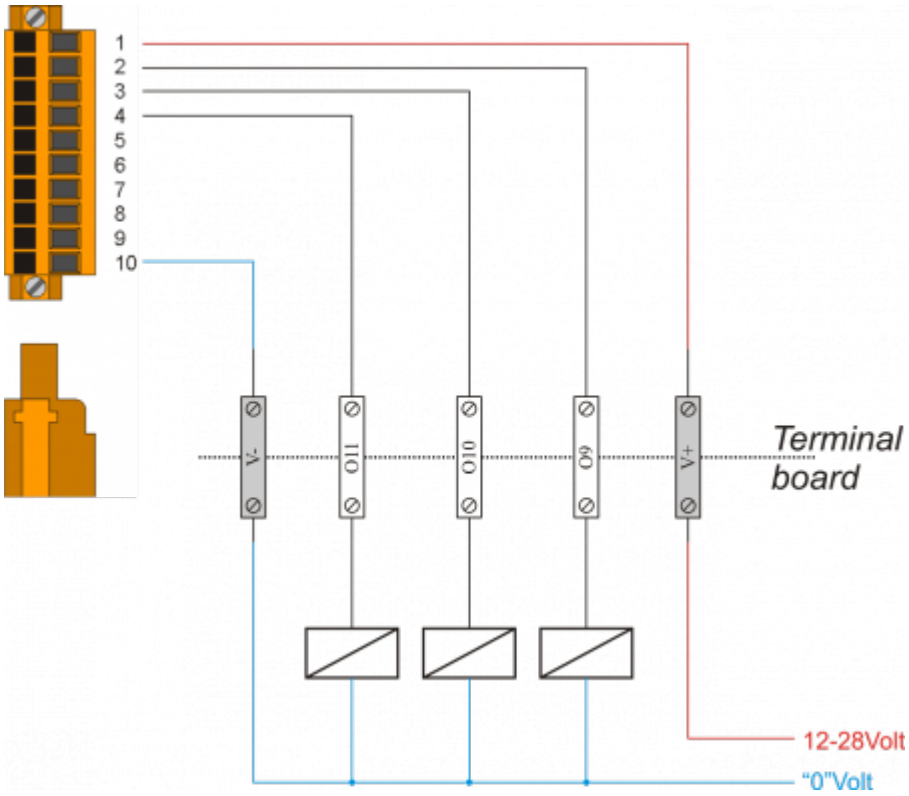

3.1.6 Ingressi analogici

3.1.6.1 CN13

	PIN	ID	DESCRIZIONE	
1	1	GAI	Comune ingressi analogici	
2	2	VREF	Tensione di riferimento a 2,5Volt	
3	3	AI1	**Assorbimento disco**	Segnale 0-10 Vdc
4	4	-	-	
5	5	-		
6	6	AI2	**Velocità disco**	Segnale 0-10 Vdc
7	7	-	-	
8	8	-		

3.1.6.1.1 Esempio di collegamento

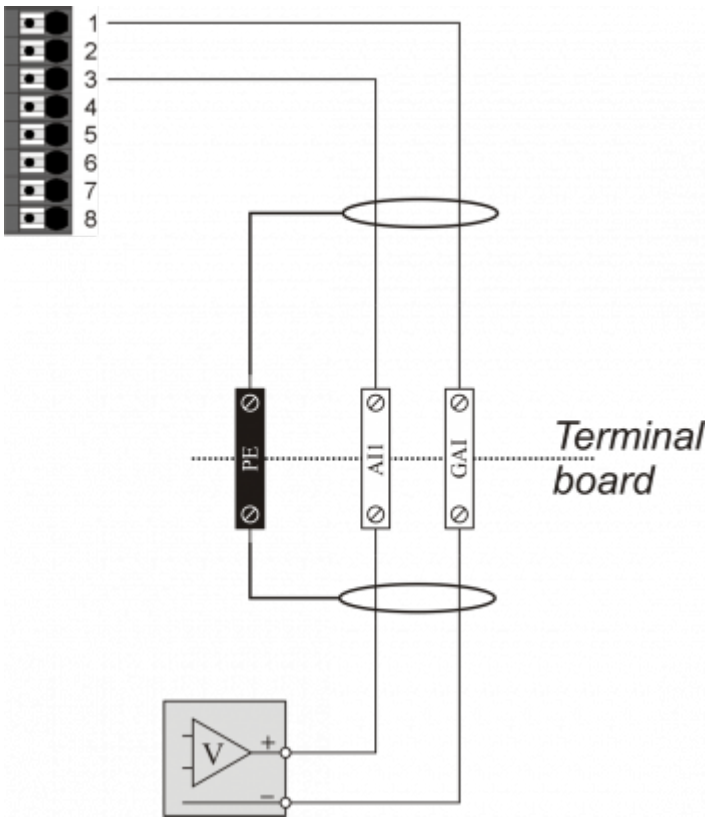

3.1.6.2 Settaggio degli ingressi analogici

SW4	Num. Dip	Set
	1	OFF
	2	**ON**
	3	OFF
	4	**ON**
	5	OFF
	6	**ON**
	7	X
	8	X

SW3	Num. Dip	Set
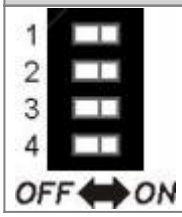	1	OFF
	2	**ON**
	3	OFF
	4	**ON**

3.1.7 Uscite analogiche

3.1.7.1 CN3

	PIN	ID	DESCRIZIONE
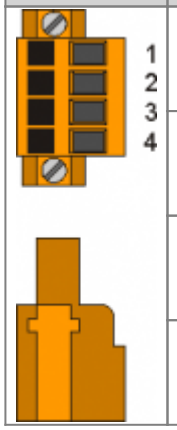	1	GAO	Comune uscite analogiche
	2	AO1	**Asse Y (0-10 Vdc o +/-10V)**
	3	AO2	**Asse Z (0-10 Vdc o +/-10V)**
	4	GAO	Comune uscite analogiche

3.1.7.1.1 Esempio di collegamento

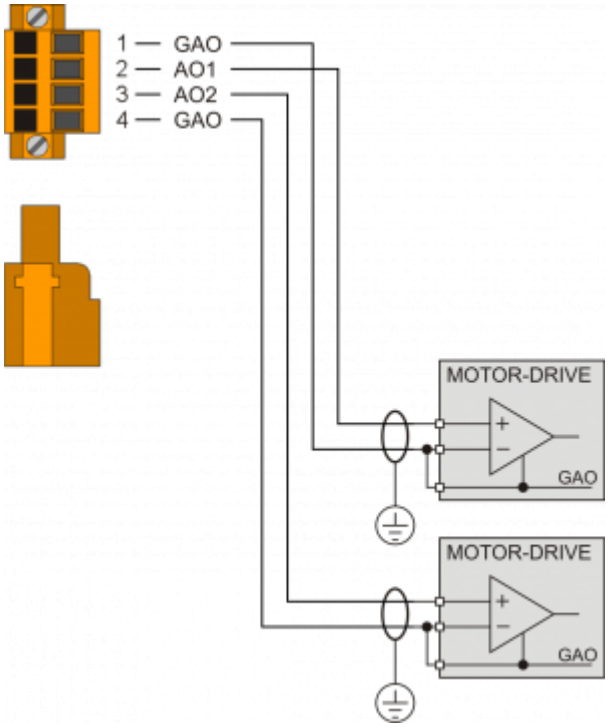

4. Assistenza

Per poterti fornire un servizio rapido, al minimo costo, abbiamo bisogno del tuo aiuto.

Segui tutte le istruzioni fornite nel manuale MIMAT	Se il problema persiste, compila il “Modulo richiesta assistenza” nella pagina Contatti del sito www.qem.it. I nostri tecnici otterranno gli elementi essenziali per comprendere il tuo problema.

Riparazione

Per poterVi fornire un servizio efficente, Vi preghiamo di leggere e attenerVi alle indicazioni qui riportate

Spedizione

Si consiglia di imballare lo strumento con materiali in grado di assorbire eventuali cadute.

Utilizzare l'imballo originale: deve proteggere lo strumento durante il trasporto.	Allega: 1. Una descrizione dell'anomalia; 2. Parte dello schema elettrico in cui è inserito lo strumento 3. Programmazione dello strumento (setup, quote di lavoro, parametri...).	Una descrizione approfondita del problema ci consentirà di identificare e risolvere rapidamente il tuo problema. Un accurato imballaggio eviterà ulteriori inconvenienti.

Documento generato automaticamente da **Qem Wiki** - https://wiki.qem.it/
Il contenuto wiki è costantemente aggiornato dal team di sviluppo, è quindi possibile che la versione online contenga informazioni più recenti di questo documento.