Sommario

VN631 3
CONNETTORI 3
CARATTERISTICHE ELETTRICHE 3
ESEMPIO DI COLLEGAMENTO 4

VN631

Documento:	**VN631**
Descrizione:	Caratteristiche elettriche VN631
Redattore:	Riccardo Furlato
Approvatore	Gabriele Bazzi
Link:	http://www.qem.eu/doku/doku.php/vedi_nota/vn631
Lingua:	Italiano

Release documento	Descrizione	Note	Data
01	Nuovo manuale		14/04/2014

Con **VN631** è possibile scegliere la Tensione di funzionamento nominale delle Uscite STEP e DIR dei Qmove+, fornendola dall'esterno.

CONNETTORI

Con **VN631** cambia la funzione dei pin 1A e 1B dei connettori:
ai pin 1A e 1B, che sono internamente collegati tra di loro, bisogna fornire la tensione a cui si desidera far funzionare le uscite.

Quella di seguito riportata è la descrizione di uno dei connettori delle uscite STEP-DIR, ma è valida per tutti i connettori delle uscite STEP-DIR di una scheda con **VN631**.

CNNx	Morsetto	Simbolo	Descrizione	
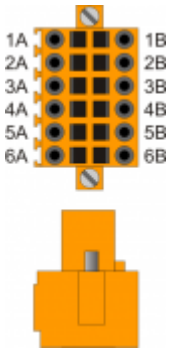	1A	VD1	Ingresso alimentazione (5÷28V dc)	Internal bridge 1A -1B
	2A	DIR1+	Uscita DIREZIONE 1	**Push-Pull Line Driver**
	3A	STEP1+	Uscita STEP 1	
	4A	DIR2+	Uscita DIREZIONE 2	
	5A	STEP2+	Uscita STEP 2	
	6A	0V	Comune delle uscite stepper	
	1B	VD1	Ingresso alimentazione (5÷28V dc)	Internal bridge 1A -1B
	2B	DIR1-	Uscita complementare DIREZIONE 1	Uscite complementari per l'utilizzo nei drive con ingressi **Line-Driver**
	3B	STEP1-	Uscita complementare STEP 1	
	4B	DIR2-	Uscita complementare DIREZIONE 2	
	5B	STEP2-	Uscita complementare STEP 2	
	6B	0V	Comune delle uscite stepper	

CARATTERISTICHE ELETTRICHE

Queste sono le nuove caratteristiche elettriche, rispetto a quelle riportate nei manuali d'uso delle Schede di specializzazione dei Qmove+:

Tipo di polarizzazione	Push-Pull / Line-Driver
Massima frequenza d'uscita	250KHz
Isolamento	1000Vpp
Corrente max. di funzionamento	20mA
Tensione minima uscita ON	VDx-2.7V
Tensione massima uscita OFF	0.5V

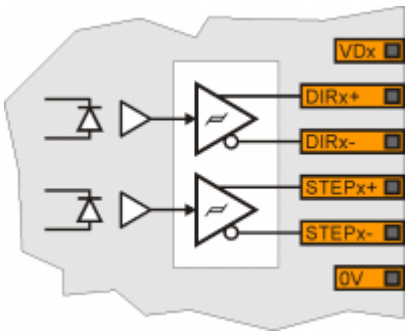

ESEMPIO DI COLLEGAMENTO

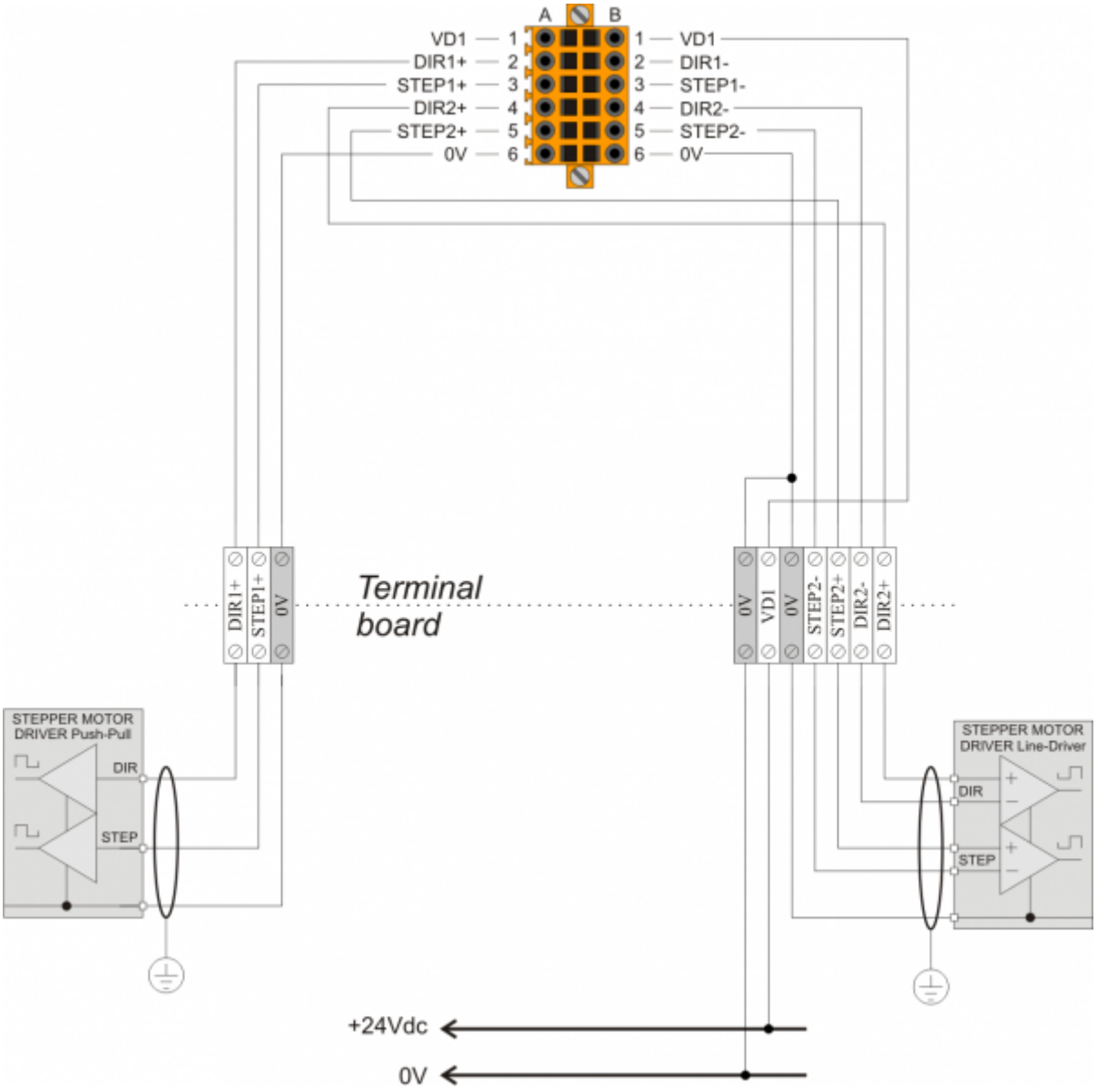

Documento generato automaticamente da **Qem Wiki** - https://wiki.qem.it/
Il contenuto wiki è costantemente aggiornato dal team di sviluppo, è quindi possibile che la versione online contenga informazioni più recenti di questo documento.